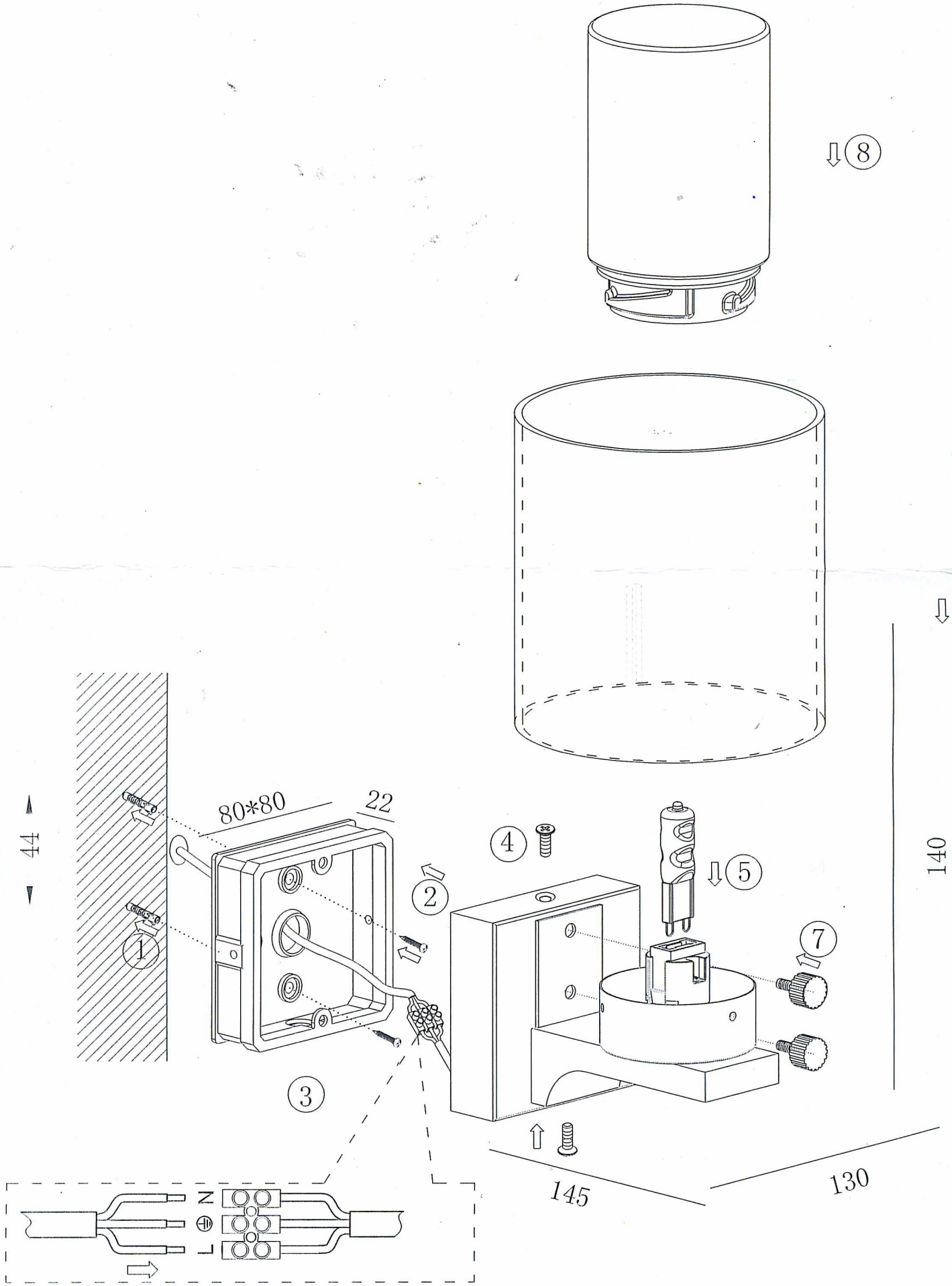
8
6
44
80*80
22
4
5
140
2
7
1
3
145
130
N
L