LINEAR LED ANGLE FRAMELESS SENSOR

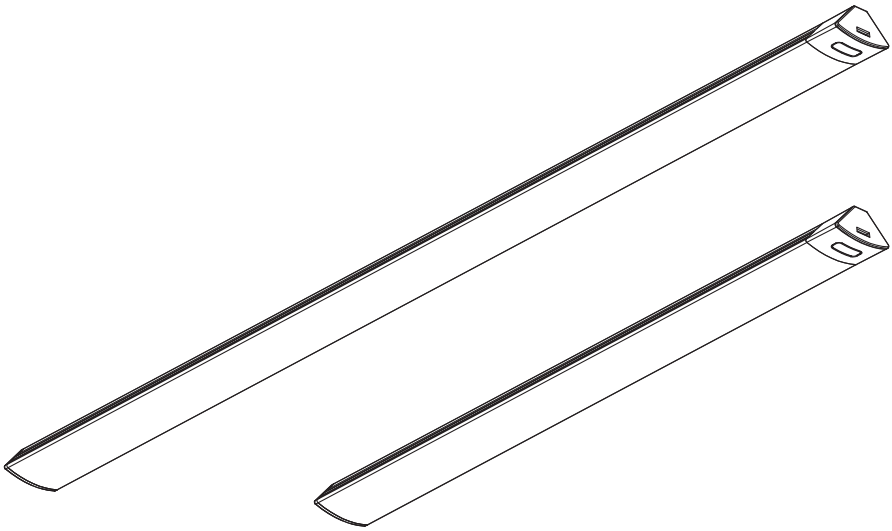

	EAN	W	lm light source	lm output	K	(°C)	V_{DC}	mA	Hz	DF	(°)	
LINEAR ANGLE FL SEN 35CM CCT DIM BK	4099854462856	5	330	320	3000/ 4000/ 6500	-20… +40	12	45	50/ 60	>0.5	110	15000
LINEAR ANGLE FL SEN 35CM CCT DIM WT	4099854462870	5	330	320	3000/ 4000/ 6500	-20… +40	12	45	50/ 60	>0.5	110	15000
LINEAR ANGLE FL SEN 55CM CCT DIM BK	4099854462894	7.5	490	480	3000/ 4000/ 6500	-20… +40	12	51	50/ 60	>0.5	110	15000
LINEAR ANGLE FL SEN 55CM CCT DIM WT	4099854462917	7.5	490	480	3000/ 4000/ 6500	-20… +40	12	51	50/ 60	>0.5	110	15000

LINEAR LED ANGLE FRAMELESS SENSOR

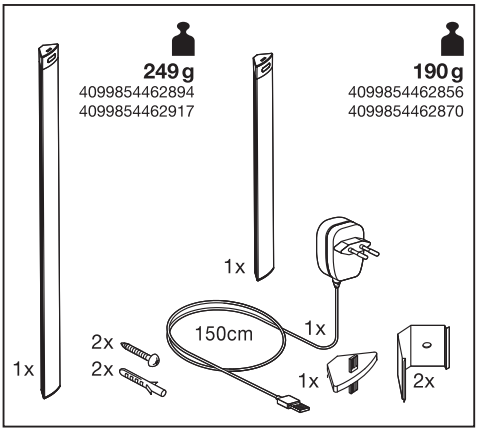

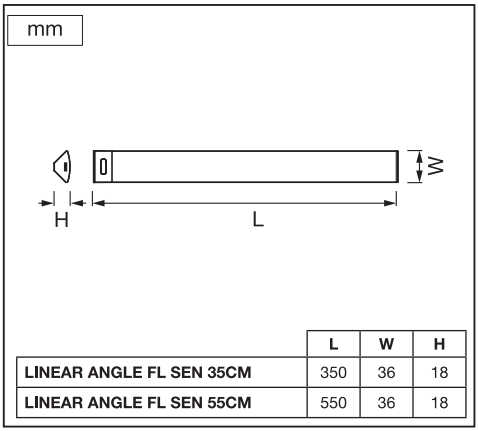

	L	W	H
LINEAR ANGLE FL SEN 35CM	350	36	18
LINEAR ANGLE FL SEN 55CM	550	36	18

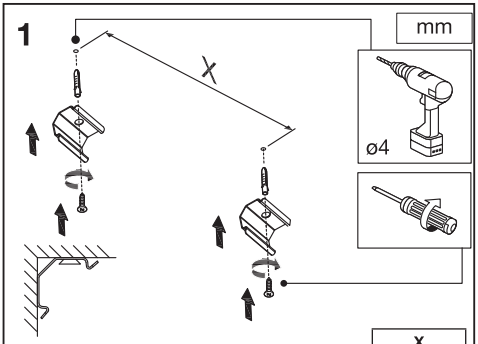

	X
LINEAR ANGLE FL SEN 35CM	280 ± 5
LINEAR ANGLE FL SEN 55CM	480 ± 5

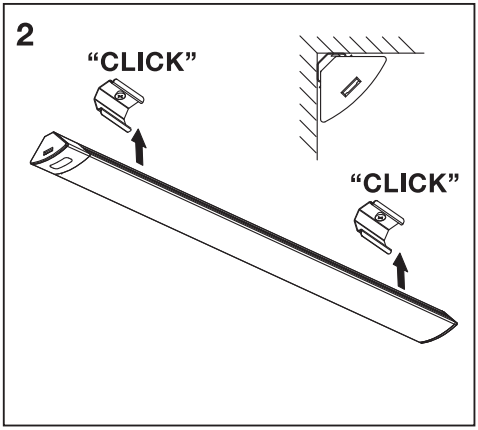

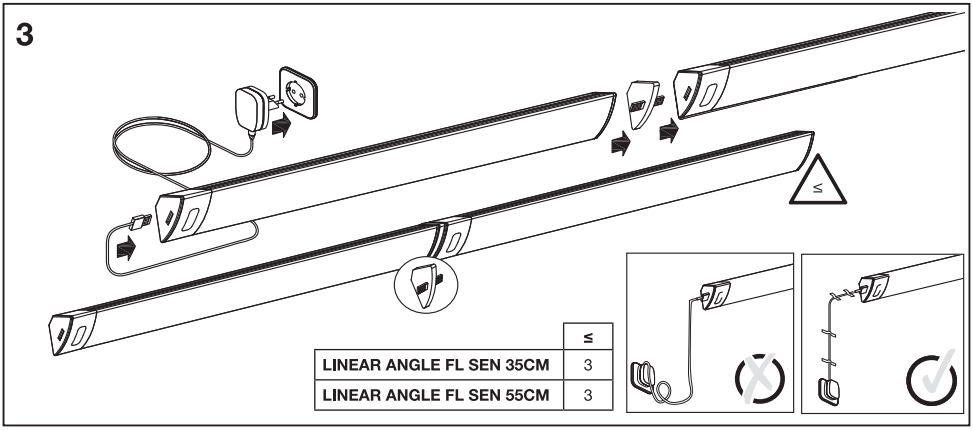

	≤
LINEAR ANGLE FL SEN 35CM	3
LINEAR ANGLE FL SEN 55CM	3

LINEAR LED ANGLE FRAMELESS SENSOR

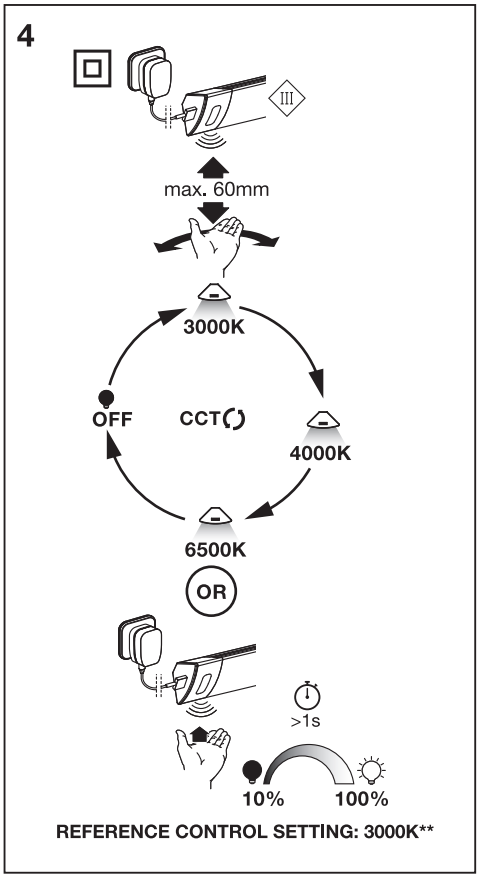

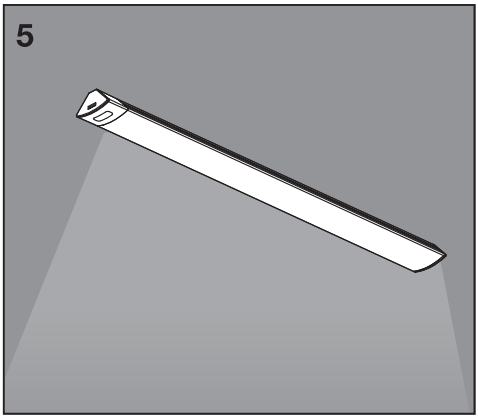

** (D) Referenzkontrolleinstellung (F) Réglage de la commande de référence (I) Impostazione controllo di riferimento (E) Configuración de control de referencia (P) Configuração de controlo de referência (GR) Ρύθμιση χειρισμού αναφοράς (NL) Referentiebesturingsinstelling (S) Inställning för referenskontroll (HR) Vertailuasetus (N) Referansekontrollinnstilling (DK) Referencekontrolindstilling (CZ) Nastavení referenčního ovládání (H) Referencia vezérlés beállítása (PL) Ustawienie kontroli wartości odniesienia (SK) Nastavenie referenčného ovládania (SLO) Nastavitev referenčnega nadzora (TR) Referans kontrol ayarı (HR) Referentna kontrolna postavka (RO) Setare control de referință (BG) Настройка на референтния контрол (EST) Võrdluskontrolli seadistus (LT) Etaloninio valdymo nustatymas (LV) Atsauces vadības iestatījums (SRB) Postavka kontrole reference (UA) Налаштування еталонного контролю

	EAN	n	LED	QR code	ENERG * X =
LINEAR ANGLE FL SEN 35CM CCT DIM BK	4099854462856	1	AC63130		F
LINEAR ANGLE FL SEN 35CM CCT DIM WT	4099854462870	1	AC63130		F
LINEAR ANGLE FL SEN 55CM CCT DIM BK	4099854462894	1	AC63131		F
LINEAR ANGLE FL SEN 55CM CCT DIM WT	4099854462917	1	AC63131		F

* (D) Dieses Produkt enthält eine Lichtquelle der Energieeffizienzklasse <X>. (GB) This product contains a light source of energy efficiency class <X>. (F) Ce produit contient une source lumineuse de classe d'efficacité énergétique <X>. (I) Questo prodotto contiene una sorgente luminosa di classe di efficienza energetica <X>. (E) Este producto contiene una fuente luminosa de la clase de eficiencia energética <X>. (P) Este produto contém uma fonte de luz da classe de eficiência energética <X>. (GR) Το προϊόν αυτό περιέχει φωτεινή πηγή της τάξης ενεργειακής απόδοσης <X>. (NL) Dit product bevat een lichtbron van energie-efficiëntieklasse <X>. (S) Denna produkt innehåller en ljuskälla med energieffektivitetsklass <X>. (FIN) Tämä tuote sisältää valonlähteen, jonka energiatehokkuusluokka on <X>. (N) Dette produktet inneholder en lyskilde med energieffektivitetsklasse <X>. (DK) Dette produkt indeholder en lyskilde i energieffektivitetsklasse <X>. (CZ) Tento výrobek obsahuje světelný zdroj s třídou energetické účinnosti <X>. (RUS) Данный продукт содержит энергосберегающий источник света (класса <X>). (H) Ez a termék egy <X> energiahatékonysági osztályú fényforrást tartalmaz. (PL) Ten produkt zawiera źródło światła o klasie efektywności energetycznej <X>. (SK) Tento výrobok obsahuje svetelný zdroj triedy energetickej účinnosti <X>. (SLO) Ta izdelek vsebuje svetlobni vir razreda energijske učinkovitost <X>. (TR) Bu ürün, enerji verimliliği sınıfında bir ışık kaynağı içerir <X>. (HR) Ovaj proizvod sadržava izvor svjetlosti klase energetske učinkovitosti <X>. (RO) Acest produs conține o sursă de lumină cu clasa de eficiență energetică <X>. (BG) Този продукт включва светлинен източник с клас на енергийна ефективност <X>. (EST) Toode sisaldab energiatõhususe klassi <X> valgusallikat. (LT) Šiame gaminyje yra šviesos šaltinis, kurio energijos vartojimo efektyvumo klasė <X>. (LV) Šī s ražojums satur gaismas avotu, kura energoefektivitātes klase ir <X>. (BIH) Ovaj proizvod sadrži izvor svetlosti klase energetske efikasnosti <X>. (UA) Цей виріб містить джерело світла класу енергоефективності <X>. (KZ) Бұл өнімде <X> энергия тиімділігі класының жарық көзі бар.

RECICLA Al Azul

22 PAP Raccolta Carta Verifica le disposizioni del tuo comune.

FR

FR Cet appareil et ses accessoires se recyclent

À DÉPOSER EN MAGASIN OU À DÉPOSER EN DÉCHÈTERIE

Points de collecte sur www.quefairedemesdechets.fr

G11214902
18.03.2025

LEDVANCE SASU
CQM, 5 rue d'Altorf
67120 Molsheim France
www.ledvance.com

(GB) LEDVANCE Ltd, Sterling House,
810 Mandarin Court, Warrington,
Cheshire, WA1 1GG, United Kingdom