LCD
Licht Creativ Design GmbH

IM 1075 - 1078 - 1079

250 VOLT IP43
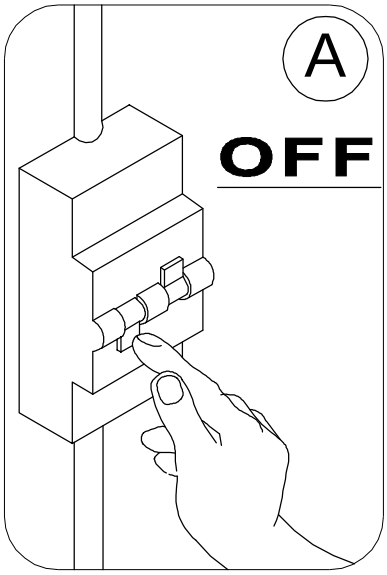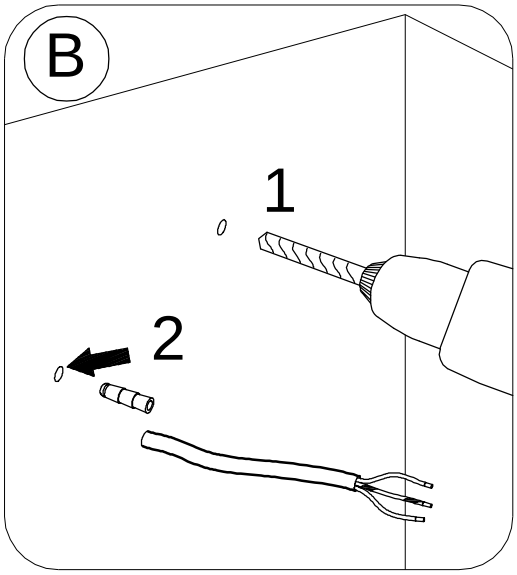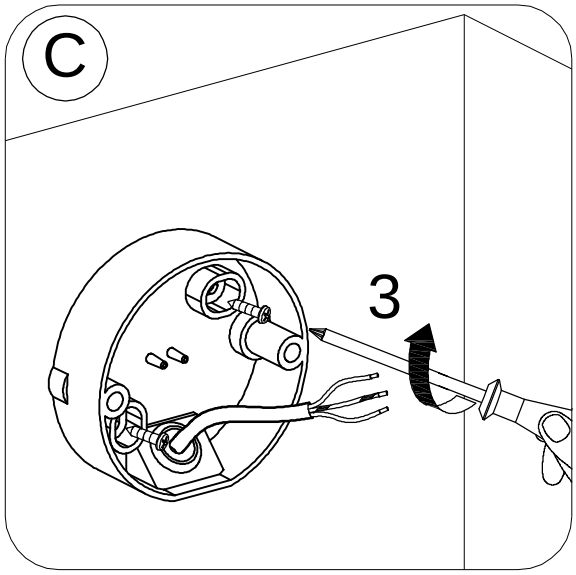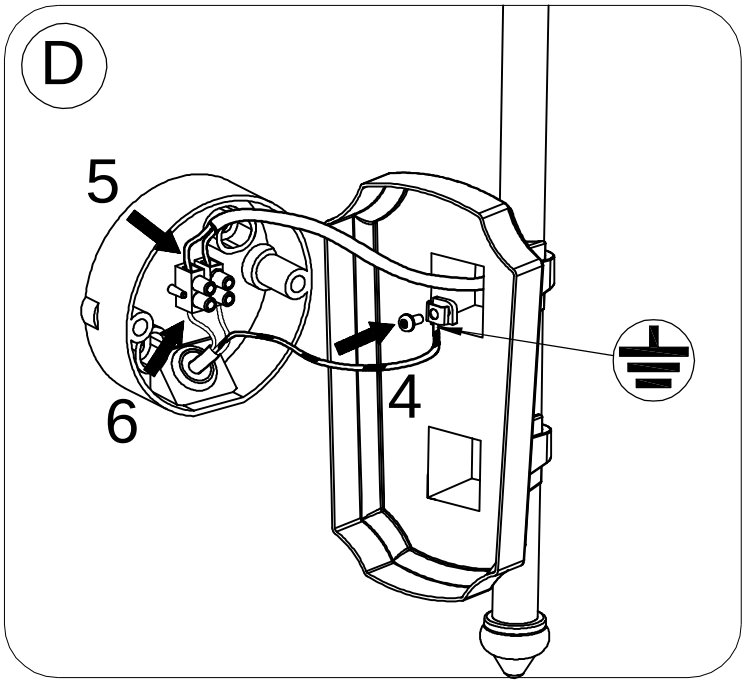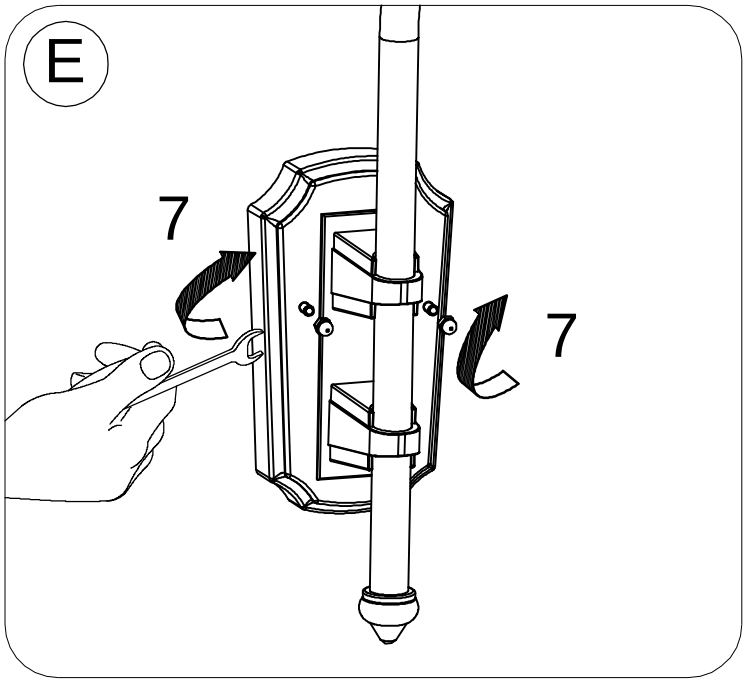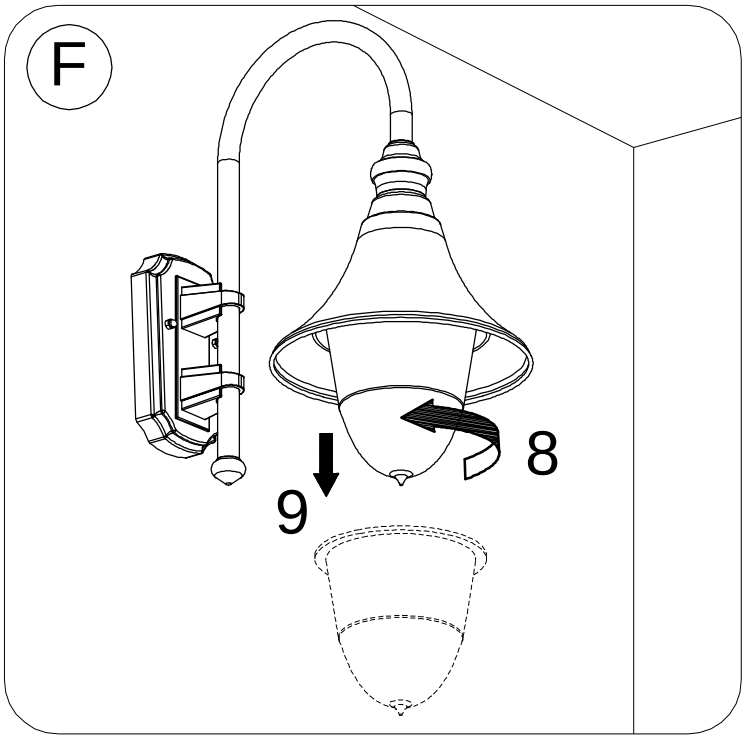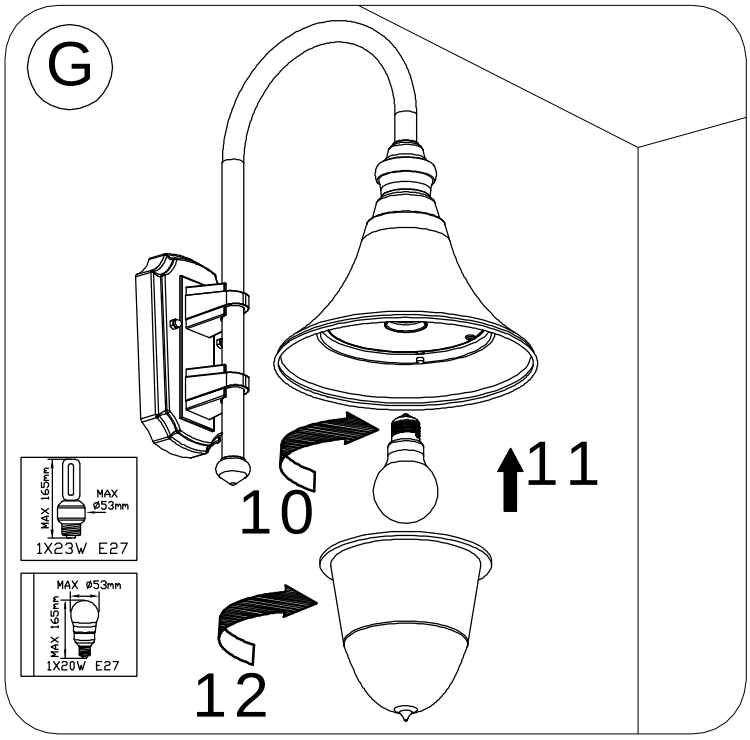
1X20W E27 1X23W E27