Lindby

10000815

5W LED / 6,5W Total
incl. LED Board: L9002551
220-240V ~ 50/60Hz

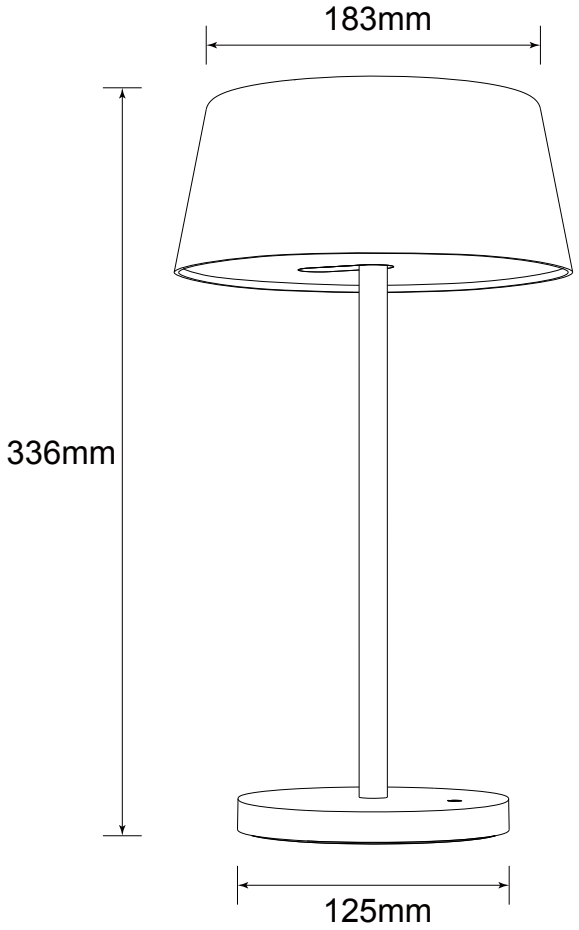

(DE) Bestimmungsgemäße Verwendung
(EN) Intended use | (FR) Utilisation conforme | (NL) Beoogd gebruik | (PL) Stosowanie zgodnie z przeznaczeniem | (NO) Riktig bruk | (DK) Korrekt brug
(SE) Avsedd användning | (FI) Määräystenmukainen käyttö | (IT) Impiego appropriato | (ES) Uso prescrito | (CZ) Použití v souladu s určením
(PT) Utilização correta | (GR) Ενδεδειγμένη χρήση | (SK) Predpokladané použitie | (EE) Eeldatav kasutus | (LV) Paredzamais lietojums
(LT) Numatomas naudojimas | (RO) Utilizare intenționată | (SI) Predvidena uporaba | (HR) Namjenska upotreba | (HU) Tervezett felhasználás
(BG) предназначена употреба | (AL) Përdorimi i parashikuar | (MK) Предвидена употреба | (TR) Amaçlı kullanım | (UK) Призначене використання
(BA,ME,RS) Namjenska upotreba

(DE)	Als Tischleuchte im Innenbereich	**(GB)**	For use indoors as a table lamp
(FR)	En tant que lampe à poser, à l'intérieur	**(NL)**	Als tafellamp binnenshuis
(PL)	Jako lampa stołowa do wnętrz	**(NO)**	Som bordlampe innendørs
(DK)	Som bordlampe indendørs	**(SE)**	Används som bordslampa inomhus
(FI)	Käyttö sisätilojen pöytävalaisimena	**(IT)**	Impiego come lampada da tavolo in ambienti interni
(ES)	Empleo en tanto lámpara de mesa en interiores	**(CZ)**	Použití jako stolní lampa v interiéru
(PT)	Aplicação como candeeiro de mesa em interiores	**(GR)**	Χρήση ως επιτραπέζιο φωτιστικό σε εσωτερικό χώρο
(SK)	Na použitie v interiéri ako stolová lampa	**(BG)**	За използване на закрито като настолна лампа
(EE)	kasutamiseks siseruumides laualambina	**(LV)**	Izmantošanai iekštelpās kā galda lampu
(LT)	Naudoti patalpoje kaip stalinį šviestuvą	**(RO)**	Pentru utilizare în interior ca lampă de masă
(SI)	Za notranjo uporabo kot namizna svetilka	**(HR)**	Za upotrebu u zatvorenom prostoru kao stolna lampa
(HU)	Beltéri használatra asztali lámpaként	**(AL)**	Për përdorim brenda si llambë tavoline
(MK)	За употреба внатре како масна ламба	**(TR)**	Masa lambası olarak iç mekanda kullanım için
(UK)	Для використання всередині як настільна лампа	**(BA)**	Za upotrebu unutar kao stolna lampa
		(ME)	
		(RS)	

Lindby

(DE) Lieferumfang (EN) Package contents | (FR) Contenu de la livraison | (NL) Bij de levering inbegrepen | (PL) Zakres dostawy | (NO) Levering | (DK) Leveringsomfang (SE) Leveransomfattning | (FI) Toimitussisältö | (IT) Fornitura | (ES) Volumen de suministro | (CZ) Rozsah dodávky | (PT) Material fornecido (GR) Παραδοτέος εξοπλισμός | (SK) Obsah balenia | (EE) Pakendi sisu | (LV) Pakas saturs | (LT) Pakuotės turinys (RO) Conținutul pachetului | (SI) Vsebina paketa | (HR) Sadržaj paketa | (HU) A csomag tartalma | (BG) обхват на доставката (AL) Përmbajtja e dorëzimit | (MK) Содржина на испорака | (TR) Teslimat içeriği | (UK) Зміст доставки | (BA,ME,RS) Sadržaj isporuke		
(DE) 1 Tischleuchte Montagematerial Montageanleitung	**(GB)** 1 Table lamp Installation hardware Mounting instructions	**(FR)** 1 Lampe à poser Matérial de montage Instructions de montage
(NL) 1 Tafellamp Monteringsmateriale Montagehandleiding	**(PL)** 1 Lampa stołowa Elementy montażowe Instrukcja montażu	**(NO)** 1 Bordlampe Monteringsmateriale Brukerveiledning
(DK) 1 Bordlampe Monteringsmateriale Brugervejledning	**(SE)** 1 Bordslampa Monteringsmaterial Monteringsanvisning	**(FI)** 1 Pöytävalaisin Asennus materiaali Asennusohjeet
(IT) 1 Lampada da tavolo Materiale di montaggio Istruzioni di montaggio	**(ES)** 1 Lámpara de mesa Material de montaje Instrucciones de montaje	**(CZ)** 1 Stolní lampa Materiál pro montáž Návod k montáži
(PT) 1 Candeeiro de mesa Material de montagem Instruções de montagem	**(GR)** 1 Επιτραπέζιο φωτιστικό Υλικό συναρμολόγησης Οδηγίες συναρμολόγησης	**(SK)** 1 stolové svietidlo Inštalačný hardvér Inštalačná príručka
(BG) 1 настолна лампа материали за монтаж инструкции за монтаж	**(EE)** 1 laualamp Paigaldustarvikud Paigaldusjuhend	**(LV)** 1 galda lampa Instalācijas aparatūra Uzstādīšanas instrukcija
(LT) 1 stalinis šviestuvas Montavimo aparatinė įranga Montavimo instrukcija	**(RO)** 1 Lampă de masă Hardware de instalare Instrucțiuni de montare	**(SI)** 1 namizna svetilka Namestitvena strojna oprema Navodila za montažo
(HR) 1 Stolna lampa Instalacijski hardver Upute za montažu	**(HU)** 1 asztali lámpa Telepítési hardver Szerelési útmutató	**(AL)** 1 llambë tavoline Materiali i montimit Udhëzuesi i montimit
(MK) 1 ламба за маса Монтажен материјал Упатство за монтажа	**(TR)** 1 masa lambası Montaj malzemesi Montaj kılavuzu	**(UK)** 1 настільна лампа Монтажний матеріал Інструкція з монтажу
(BA) 1 stolna lampa **(ME)** Montažni materijal **(RS)** Uputstvo za montažu		

(DE) Verwendete Symbole (EN) Safety Precautions | (FR) Symboles utilisés | (NL) Gebruikte symbolen | (PL) Stosowane symbole | (NO) Brukte symboler | (DK) Brugte symboler (SE) Använda symboler | (FI) Käytetyt symbolit | (IT) Simboli usati | (ES) Símbolos empleados | (CZ) Použité symboly | (PT) Símbolos utilizados (GR) Χρησιμοποιούμενα σύμβολα | (SK) Bezpečnostné opatrenia | (EE) Ohutusabinõud | (LV) Drošības pasākumi (LT) Saugos priemonės | (RO) Măsuri de precauție | (SI) Varnostni ukrepi | (HR) Mjere opreza | (HU) Használt szimbólumok | (BG) Мерки за безопасност (AL) Simbolet e përdorura | (MK) Користени симболи | (TR) Kullanılan semboller | (UK) Використовувані символи | (BA,ME,RS) Korišteni simboli
IP 20

Lindby

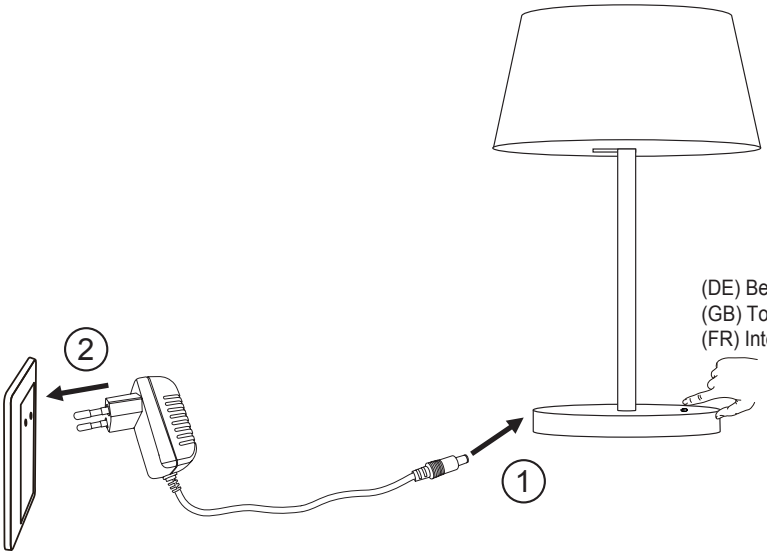

(DE) Berührungsempfindlicher & dimmbarer Schalter, 10%—50%—100%
(GB) Touch & Dimmable switch, 10%—50%—100%
(FR) Interrupteur tactile et à gradation, 10%—50%—100%

	QR	EAN
(DE) Dieses Produkt enthält eine Lichtquelle der Energieeffizienzklasse F **(EN)** This product contains a light source of energy efficiency class F **(FR)** Ce produit comprend une source de lumière de classe d'efficience énergétique F **(NL)** Dit product bevat een lichtbron van energie-efficiëntieklasse F **(PL)** Produkt ten zawiera źródło światła o klasie efektywności energetycznej F **(NO)** Dette produktet inneholder en lyskilde i energieffektivitetsklasse F **(DK)** Dette produkt indeholder en lyskilde af energieffektklasse F **(SE)** Denna produkt innehåller en ljuskälla i energieffektivitetsklass F **(FI)** Tämä tuote sisältää energiatehokkuusluokan F valonlähteen **(IT)** Questo prodotto contiene una sorgente luminosa della classe di efficienza energetica F **(ES)** Este producto contiene una fuente de luz de la clase de eficiencia energética F **(CZ)** Tento výrobek obsahuje světelný zdroj třídy energetické účinnosti F **(PT)** Este produto contém uma fonte de luz da classe de eficiência energética F **(GR)** Αυτό το προϊόν περιέχει μια φωτεινή πηγή ενεργειακής απόδοσης κλάσης F **(SK)** Tento výrobok obsahuje zdroj svetla triedy energetickej efektivity F **(EE)** See toode sisaldab energiatõhususklassi F valgusallikat **(LV)** Šis produkts satur enerģijas efektivitātes klases F gaismas avotu **(LT)** Šis gaminys turi energijos efektyvumo klasės F šviesos šaltinį **(RO)** Acest produs conține o sursă de lumină de clasă de eficiență energetică F **(SI)** Ta izdelek vsebuje svetlobni vir energijskega razreda F **(HR)** Ovaj proizvod sadrži izvor svjetlosti energetske učinkovitosti klase F **(HU)** Ez a termék egy F energiahatékonysági osztályú fényforrást tartalmaz **(BG)** Този продукт съдържа източник на светлина с клас на енергийна ефективност: F **(AL)** Ky produkt përmban një burim drite të klasës së efikasitetit të energjisë F **(MK)** Овој производ содржи извор на светлина од класа на енергетска ефикасност F **(TR)** Bu ürün, enerji verimliliği sınıfı F olan bir ışık kaynağı içerir **(UK)** Цей продукт містить джерело світла класу енергоефективності F **(BA)(ME)(RS)** Ovaj proizvod sadrži izvor svjetlosti energetske klase F		4251911758931

	(DE) Die Lichtquelle dieser Leuchte ist nicht ersetzbar. **(EN)** The light source is not replaceable. **(FR)** La source lumineuse de cette lampe n'est pas remplaçable. **(NL)** De lichtbron van deze lamp is niet vervangbaar. **(PL)** Źródło światła w tej lampie jest niewymienne. **(NO)** Lyskilden i denne lampen er ikke mulig å bytte ut. **(DK)** Lyskilden til denne lampe kan ikke udskiftes. **(SE)** Ljuskällan i denna lampa är inbyggd och är inte utbytbar. **(FI)** Tämän valaisimen valonlähdettä ei voi vaihtaa. **(IT)** La sorgente luminosa di questa lampada non è sostituibile. **(ES)** La fuente de luz de esta lámpara no es reemplazable. **(CZ)** Světelný zdroj nelze vyměnit. **(PT)** A fonte de luz deste candeeiro não permite a substituição. **(GR)** Η πηγή φωτισμού αυτού του φωτιστικού δεν μπορεί να αντικατασταθεί. **(SK)** Svetelný zdroj tohto svietidla nie je vymeniteľný. **(EE)** Valgusallikat ei saa asendada. **(LV)** Gaismas avots nav aizstājams. **(LT)** Šviesos šaltinis nekeičiamas. **(RO)** Sursa de lumină nu poate fi înlocuită. **(SI)** Vir svetlobe ni zamenljiv. **(HR)** Izvor svjetla nije zamjenjiv. **(HU)** A fényforrás nem cserélhető ki. **(BG)** Източникът на светлина не може да се замени. **(AL)** Burimi i dritës nuk mund të zëvendësohet. **(MK)** Изворот на светлина не е заменлив. **(TR)** Işık kaynağı değiştirilemez. **(UK)** Джерело світла не можна замінити. **(BA)(ME)(RS)** Izvor svjetlosti nije zamjenjiv.

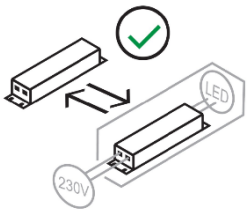	**(DE)** Durch einen Endverbraucher austauschbares Betriebsgerät. **(EN)** Replaceable control gear by an end-user. **(FR)** Contrôleur remplaçable (LED uniquement) par le consommateur. **(NL)** Voorschakelapparatuur te vervangen door consument. **(PL)** Wymienny osprzęt sterujący przez użytkownika końcowego. **(NO)** Utskiftbar kontrollutstyr av en sluttbruker. **(DK)** Udskiftelig igangsætter, kan udskiftes af slutbrugeren. **(SE)** Styrdon utbytbart genom slutkonsument. **(FI)** Loppukäyttäjän vaihdettavat ohjauslaitteet. **(IT)** Dispositivo di controllo sostituibile da un utente finale. **(ES)** Dispositivo de control sustituible por un usuario final. **(CZ)** Vyměnitelný předřadník koncovým uživatelem. **(PT)** Dispositivo de controlo substituível por um utilizador final. **(GR)** Ο εξοπλισμός ελέγχου να αντικαθίσταται από τον τελικό χρήστη. **(SK)** Predradník vymeniteľný prostredníctvom koncového používateľa. **(EE)** Asendatav juhtseade lõppkasutaja poolt. **(LV)** Aizstājams vadības aprīkojums lietotāja puse. **(LT)** Keičiamas valdymo įrenginys naudotojo. **(RO)** Echipament de comandă înlocuibil de către utilizatorul final. **(SI)** Zamenljiva krmilna oprema s strani končnega uporabnika. **(HR)** Zamjenjiva upravljačka oprema od strane krajnjeg korisnika. **(HU)** Cserélhető vezérlőberendezés a végfelhasználó által. **(BG)** Заменяемо управляващо оборудване от крайния потребител. **(AL)** Pajisje kontrolli e zëvendësueshme nga përdoruesi përfundimtar. **(MK)** Заменлива контролна опрема од корисникот. **(TR)** Son kullanıcı tarafından değiştirilebilir kontrol donanımı. **(UK)** Замінний керуючий пристрій від кінцевого користувача. **(BA)(ME)(RS)** Zamjenjiva kontrolna oprema od strane krajnjeg korisnika.