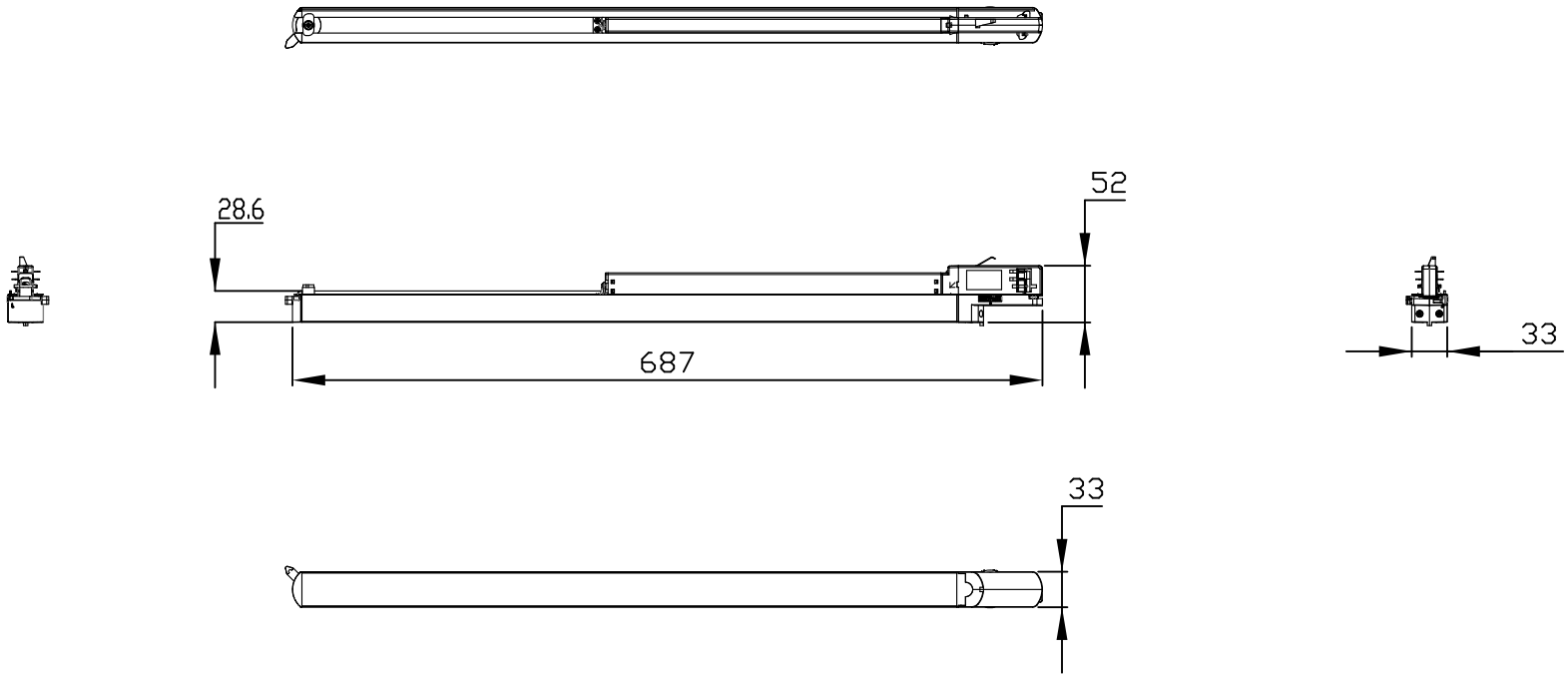
28.6
52
687
33
33