FR 55-LED

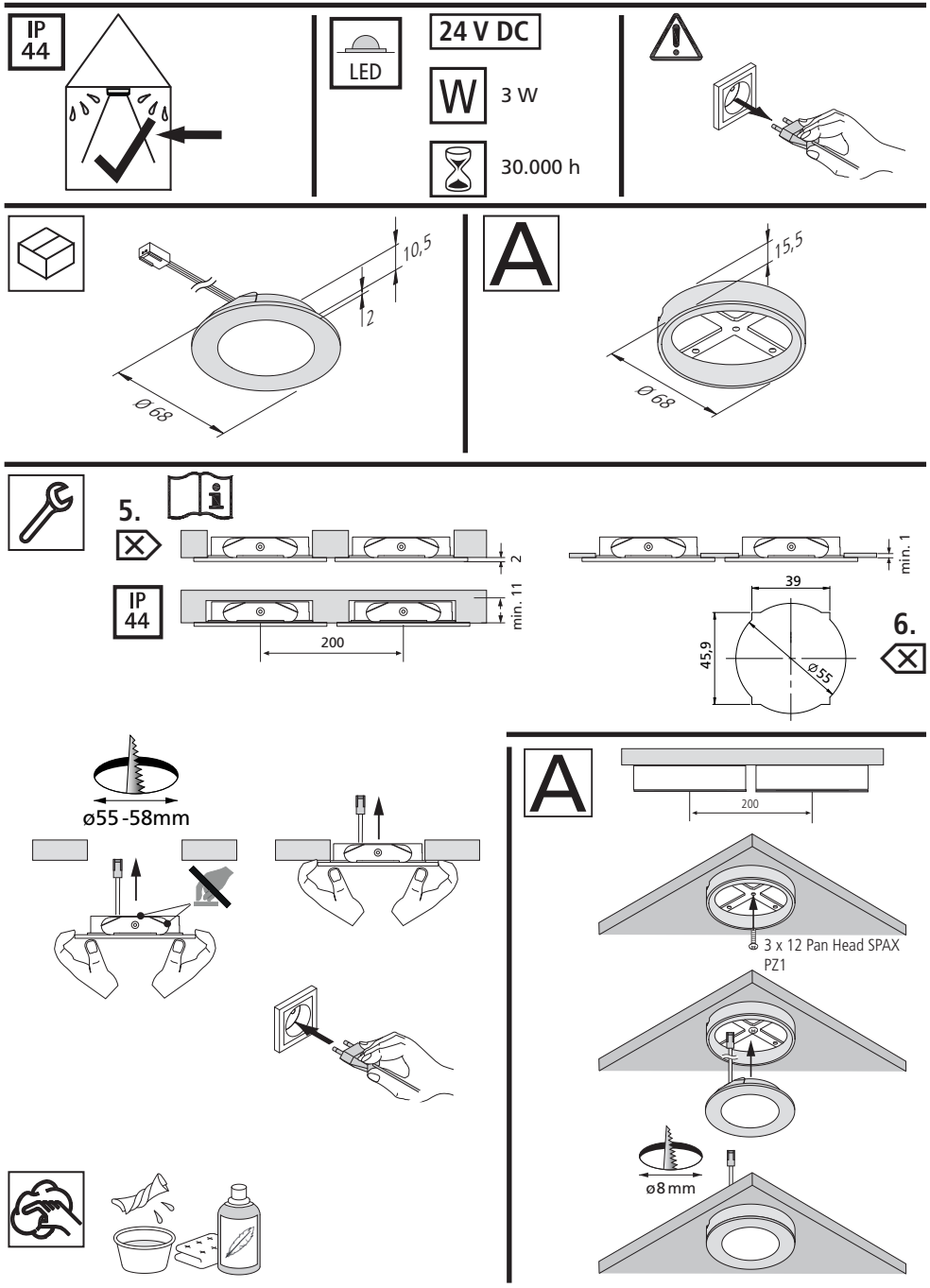

22601027101 16.10.2014

Montage- und Bedienungsanleitung

Hera LED Einbauleuchte
Typ FR 55-LED

Bestimmungsgemäße Verwendung

Flache LED-Einbauleuchte mit homogenem Flächenlicht für die 55 - 58er Bohrung. Als Möbelleuchte gemäß VDE 0710 Teil 14/04.82 zum Einbau in Möbel zugelassen.

1. **Beim Austausch von defekten Teilen dürfen nur Originalteile verwendet werden.**
2. **Das Leuchtmittel besteht aus nicht-wechselbaren Leuchtdioden (LED). Die Leuchte nicht demontieren da das Licht der Leuchtdioden das menschliche Auge verletzen kann.**
3. **Anschluß nur an spezielle LED - Konverter Hera Typ LED 24/...W mit konstanter Ausgangsspannung 24 V DC.**
4. **Werden andere als die angegebenen LED - Konverter eingesetzt, übernimmt Hera keine Gewährleistung.**
5. **Bei Dämmung Abstandshalter min. 50 mm verwenden.**
6. **Auch für Blechmontage geeignet, Blechausschnitt mit Verdrehschutz beachten.**

erhältliches Zubehör:

- Aufbauring R 55-LED

Entsorgen Sie elektrische Geräte nicht im Hausmüll, nutzen Sie die Sammelstellen in Ihrer Gemeinde. Wenn Sie das Gerät durch ein neues ersetzen, ist der Verkäufer gesetzlich verpflichtet, das alte mindestens kostenlos zur Entsorgung entgegenzunehmen.

Nachdruck auch auszugsweise verboten.
Erklärung der Symbole: http://www.hera-online.de/de/fachliches.html

Assembly and operating Instructions

Hera Recessed LED Luminaire
Type FR 55-LED

Intended use

Flat recessed LED luminaire with homogeneous planar lighting for the 55 up to 58 cut-out. Approved as a furniture luminaire in accordance with VDE 0710 part 14/04.82 for installation in furniture.

1. **Faulty parts should only be replaced with original parts.**
2. **The light source of these luminaire are non-changeable light diodes (LED). Do not disassemble the luminaire as the light diode can cause damage to the eyes.**
3. **Connection only to special LED - Converter Hera Type LED 24/...W with a constant output voltage 24 V DC.**
4. **Hera grants no warranty when other LED converters as the prescribed converters are used.**
5. **Use spacer min. 50 mm at insulation.**
6. **Suitable for mounting in metal sheet, observe cutout in sheet metal with protection against torsions.**

available accessories:

- Mounting ring R 55-LED

Do not dispose of electrical appliances in household waste, use separate collection facilities. When replacing old appliances with new ones, the retailer is obliged by law to accept to take back your old appliance for disposal free of charge.

Reproduction of this document in whole or part is forbidden.
Explanation of the Symbols: http://www.hera-online.de/en/technical-information.html

Hera GmbH & Co. KG
Dieselstraße 9
32130 Enger / Germany