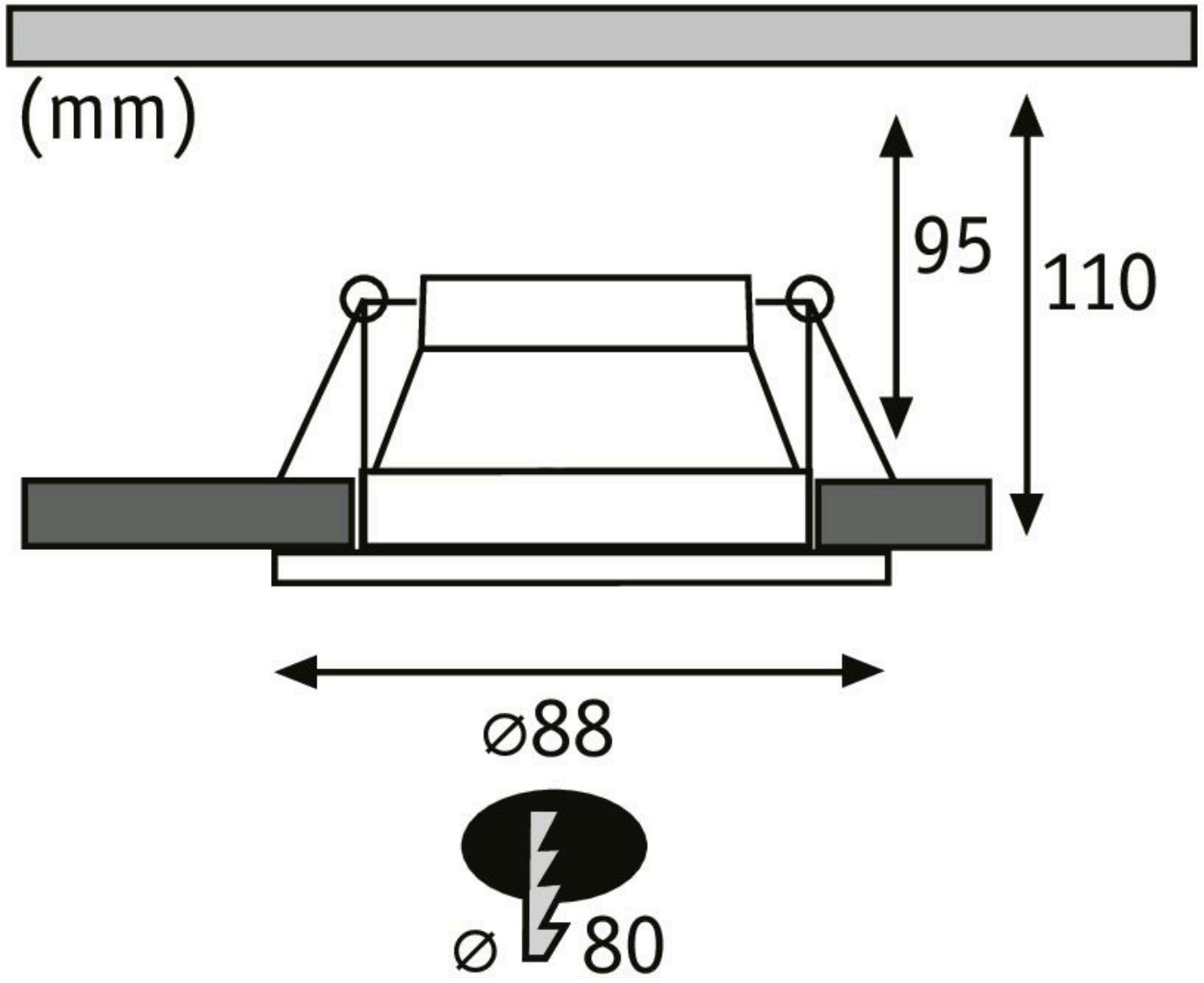
(mm)
95
110
⌀88
⌀ 80