LCD
Licht Creativ Design GmbH

IM 048 - 049
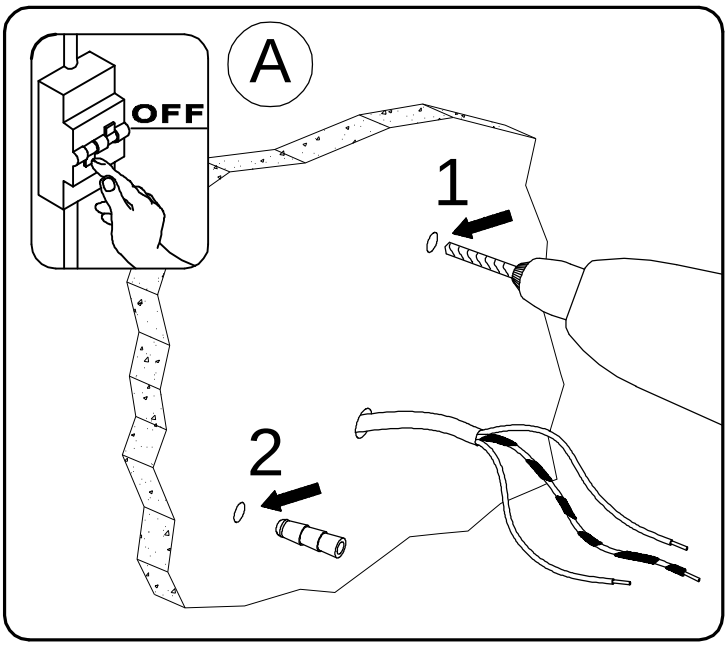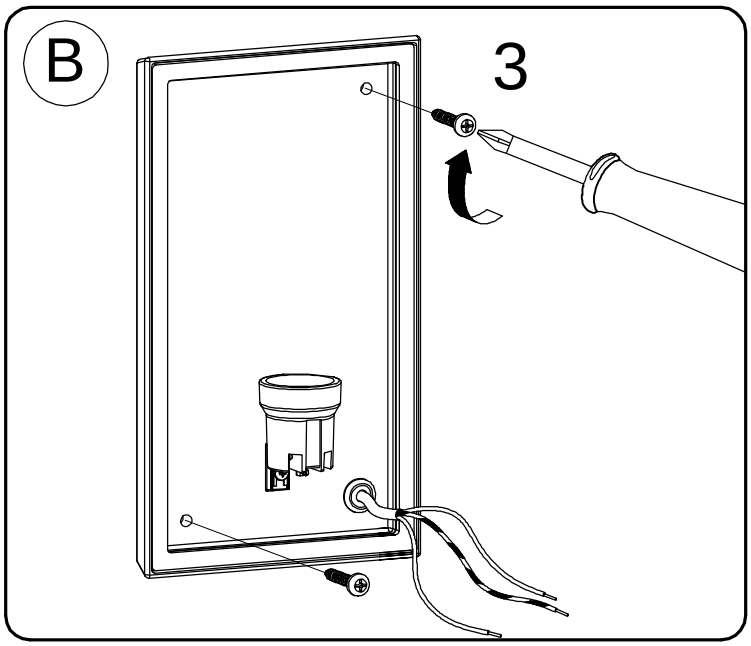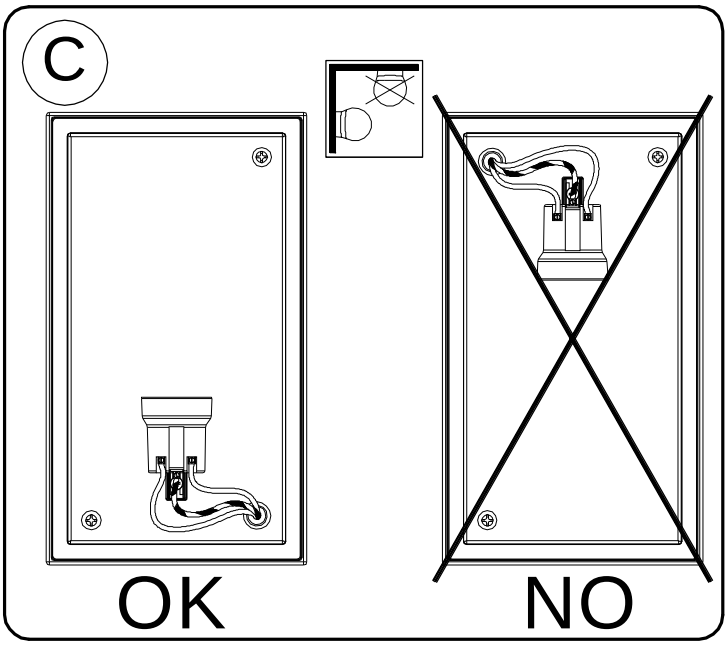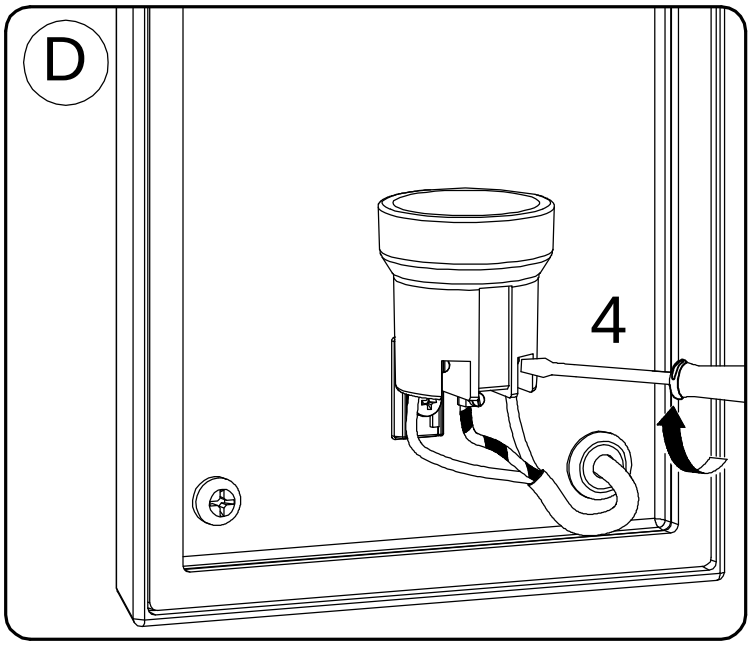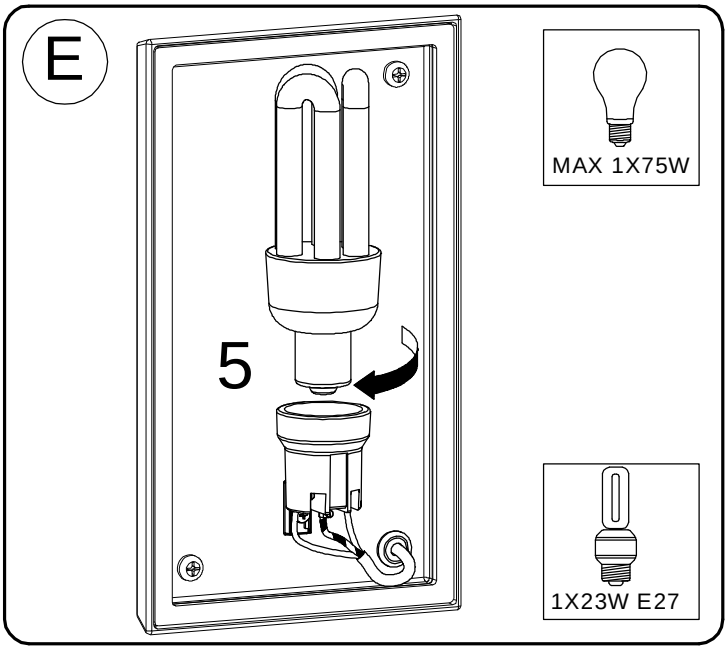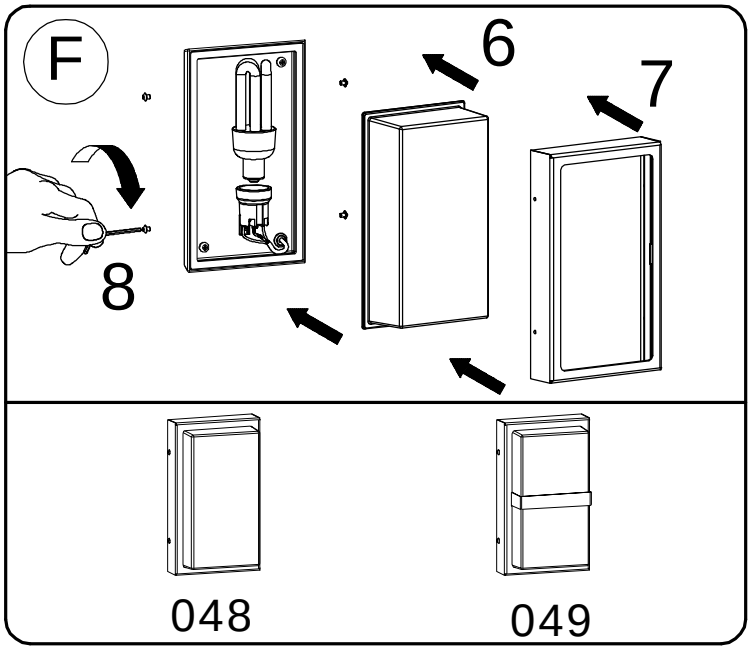
250 VOLT
IP44
MAX 1X75W
1X23W E27