Lindby

9956074

45W LED / 42W Total
incl. 4x LED Board: L9001051
230V ~ 50Hz

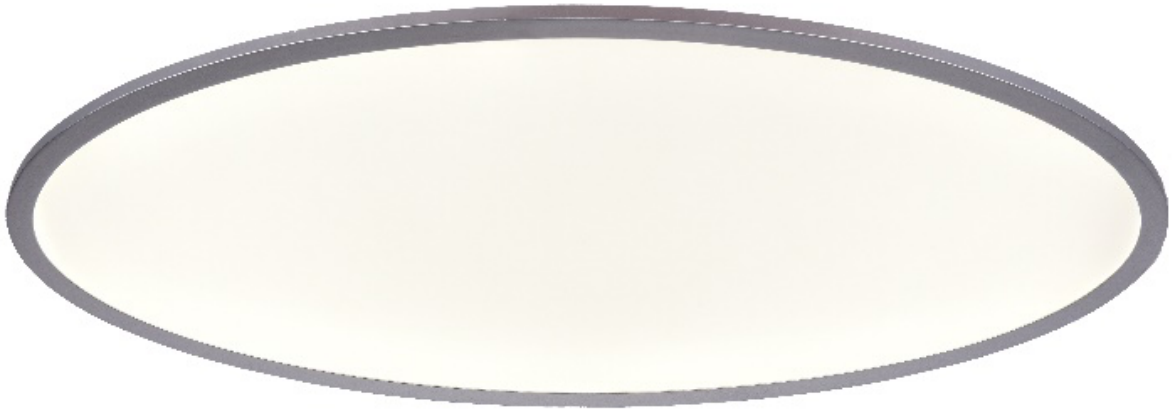

(DE) Bestimmungsgemäße Verwendung
(EN) Intended use | (FR) Utilisation conforme | (NL) Beoogd gebruik | (PL) Stosowanie zgodnie z przeznaczeniem | (NO) Riktig bruk | (DK) Korrekt brug (SE) Avsedd användning | (FI) Määräystenmukainen käyttö | (IT) Impiego appropriato | (ES) Uso prescrito | (CZ) Použití v souladu s určením (PT) Utilização correta | (GR) Ενδεδειγμένη χρήση | (SK) Predpokladané použitie | (EE) Eeldatav kasutus | (LV) Paredzamais lietojums (LT) Numatomas naudojimas | (RO) Utilizare intenționată | (SI) Predvidena uporaba | (HR) Namjenska upotreba | (HU) Tervezett felhasználás (BG) предназначена употреба | (AL) Përdorimi i parashikuar | (MK) Предвидена употреба | (TR) Amaçlı kullanım | (UK) Призначене використання (BA,ME,RS) Namjenska upotreba

(DE)	Ortsfeste Verwendung als Deckenleuchte im Innenbereich	**(GB)**	Provided for stationary indoor use on ceilings
(FR)	Installation fixe en tant que plafonnier à l'intérieur	**(NL)**	Vast gebruik als plafondlamp binnenshuis
(PL)	Do montażu stacjonarnego jako lampa sufitowa do wnętrz	**(NO)**	Til stasjonært bruk som taklampe innendørs
(DK)	Til stationær brug som loftlampe indendørs	**(SE)**	Används som fast taklampa inomhus
(FI)	Kiinteä käyttö sisätilojen kattovalaisimena	**(IT)**	Impiego fisso come plafoniera in ambienti interni
(ES)	Empleo fijo como lámpara de techo en interiores	**(CZ)**	Stacionární použití jako stropní svítidlo v interiéru
(PT)	Aplicação fixa como luminária de teto em interiores	**(GR)**	Σταθερή χρήση ως φωτιστικό οροφής σε εσωτερικό χώρο
(SK)	Pevné použitie ako stropné svietidlo v interiéri	**(BG)**	Постоянна употреба като таванно осветително тяло във вътрешни помещения
(EE)	Laepaigaldatava sisevalgusti statsionaarne kasutamine	**(LV)**	Pastāvīga izmantošana kā griestu gaismeklis iekštelpās
(LT)	Stacionarus naudojimas kaip lubų šviestuvas viduje	**(RO)**	Utilizare fixă ca plafonieră în interior
(SI)	Stalna uporaba kot stropna svetilka v notranjosti	**(HR)**	Stalna upotreba kao stropna svjetiljka u unutrašnjosti
(HU)	Állandó használat mint mennyezetre szerelhető belső világítótest	**(AL)**	I ofruar për përdorim të brendshëm të stacionar në tavan
(MK)	Обезбедено за стационарна употреба на тавани внатре	**(TR)**	Tavanlarda sabit iç mekan kullanımı için sağlanmıştır
(UK)	Забезпечено для стаціонарного внутрішнього використання на стелях	**(BA)**	Osigurano za stacionarnu unutarnju upotrebu na plafonima
		(ME)	
		(RS)	

Lindby

(DE) Lieferumfang (EN) Package contents | (FR) Contenu de la livraison | (NL) Bij de levering inbegrepen | (PL) Zakres dostawy | (NO) Levering | (DK) Leveringsomfang (SE) Leveransomfattning | (FI) Toimitussisältö | (IT) Fornitura | (ES) Volumen de suministro | (CZ) Rozsah dodávky | (PT) Material fornecido (GR) Παραδοτέος εξοπλισμός | (SK) Obsah balenia | (EE) Pakendi sisu | (LV) Pakas saturs | (LT) Pakuotės turinys (RO) Conținutul pachetului | (SI) Vsebina paketa | (HR) Sadržaj paketa | (HU) A csomag tartalma | (BG) обхват на доставката (AL) Përmbajtja e dorëzimit | (MK) Содржина на испорака | (TR) Teslimat içeriği | (UK) Зміст доставки | (BA,ME,RS) Sadržaj isporuke					
(DE)	1 Deckenleuchte Montagematerial Montageanleitung	**(GB)**	1 Ceiling lamp Installation hardware Mounting instructions	**(FR)**	1 Plafonnier Matérial de montage Instructions de montage
(NL)	1 Plafondlamp Monteringsmateriale Montagehandleiding	**(PL)**	1 Lampa sufitowa Elementy montażowe Instrukcja montażu	**(NO)**	1 Taklampe Monteringsmateriale Brukerveiledning
(DK)	1 Loftlampe Monteringsmateriale Brugervejledning	**(SE)**	1 Taklampa Monteringsmaterial Monteringsanvisning	**(FI)**	1 Kattovalaisin Asennus materiaali Asennusohjeet
(IT)	1 Plafoniera Materiale di montaggio Istruzioni di montaggio	**(ES)**	1 Lámpara de techo Material de montaje Instrucciones de montaje	**(CZ)**	1 Stropní svítidlo Materiál pro montáž Návod k montáži
(PT)	1 Luminária de teto Material de montagem Instruções de montagem	**(GR)**	1 Φωτιστικό οροφής Υλικό συναρμολόγησης Οδηγίες συναρμολόγησης	**(SK)**	1 stropné svietidlo Inštalačný hardvér Inštalačná príručka
(BG)	1 таванно осветително тяло материали за монтаж инструкции за монтаж	**(EE)**	1 laevalgusti Paigaldustarvikud Paigaldusjuhend	**(LV)**	1 griestu gaismeklis Instalācijas aparatūra Uzstādīšanas instrukcija
(LT)	1 lubų šviestuvas Montavimo aparatinė įranga Montavimo instrukcija	**(RO)**	1 plafonieră Hardware de instalare Instrucțiuni de montare	**(SI)**	1 stropna svetilka Namestitvena strojna oprema Navodila za montažo
(HR)	1 stropna svjetiljka Instalacijski hardver Upute za montažu	**(HU)**	1 mennyezeti világítótest Telepítési hardver Szerelési útmutató	**(AL)**	1 Lampa tavan Materiali i montimit Udhëzuesi i montimit
(MK)	1 Плафонска лампа Монтажен материјал Упатство за монтажа	**(TR)**	1 Tavan lambası Montaj malzemesi Montaj kılavuzu	**(UK)**	1 Світильник на стелі Монтажний матеріал Інструкція з монтажу
(BA) **(ME)** **(RS)**	1 Plafonska lampa Montažni materijal Uputstvo za montažu				

Lindby

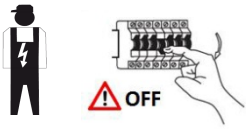

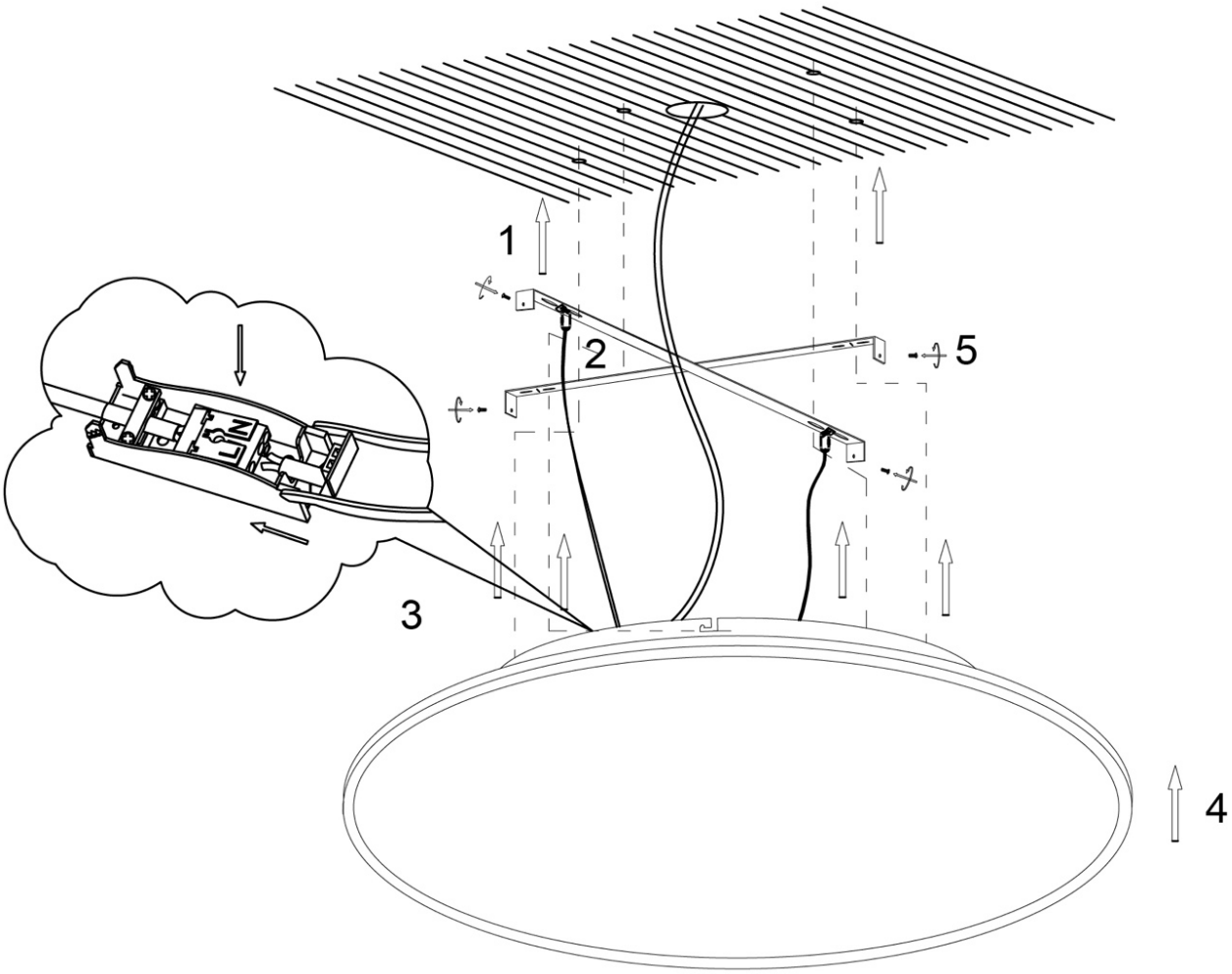

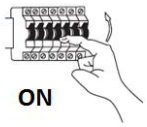

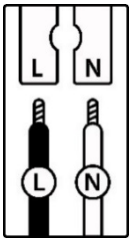

	(DE)	(EN)	(FR)	(NL)	(PL)	(NO)
L	Stromführender Leiter	Live conductor	Conducteur	Spanning-voerende draad	Przewód prądowy	Strømførende leder
N	Neutralleiter	Neutral conductor	Conducteur neutre	Nulleider	Przewód zerowy	Nøytralleder

	(DK)	(SE)	(FI)	(IT)	(ES)	(CZ)
L	Strømførende leder	Strömförande ledare	Virtajohdin	Conduttore sotto tensione	Conductor de corriente	Vodič pod napětím
N	Neutralleder	Neutralledare	Nollajohdin	Conduttore neutro	Conductor neutro	Neutrální vodič

	(PT)	(GR)	(SK)	(EE)	(LV)	(LT)
L	Condutor vivo	Ρευματοφόρος αγωγός	Živý vodič	Faasijuht	Dzīvais vadītājs	Gyvas dirigentas
N	Condutor neutro	Ουδέτερος αγωγός	Neutrálny vodič	Neutraaljuht	Neitrālais vadītājs	Neutrinis dirigentas

	(RO)	(SI)	(HR)	(HU)	(BG)	(AL)
L	Conductor viu	Živi dirigent	Živi dirigent	Élő vezető	проводник под напрежение	Konduktor i gjallë
N	Conductor neutru	Nevtralni dirigent	Neutralni dirigent	Semleges vezető	нулев проводник	*Kondaktor neutral*

	(MK)	(TR)	(UK)	(BA)(ME)(RS)
L	Жив кондуктор	Canlı yönetici	Живий диригент	Živi dirigent
N	*Неутрален проводник*	*Nötr iletken*	*Нейтральний провідник*	*Neutralni provodnik*

(DE) Verwendete Symbole

(EN) Safety Precautions | (FR) Symboles utilisés | (NL) Gebruikte symbolen | (PL) Stosowane symbole | (NO) Brukte symboler | (DK) Brugte symboler (SE) Använda symboler | (FI) Käytetyt symbolit | (IT) Simboli usati | (ES) Símbolos empleados | (CZ) Použité symboly | (PT) Símbolos utilizados (GR) Χρησιμοποιούμενα σύμβολα | (SK) Bezpečnostné opatrenia | (EE) Ohutusabinõud | (LV) Drošības pasākumi (LT) Saugos priemonės | (RO) Măsuri de precauție | (SI) Varnostni ukrepi | (HR) Mjere opreza | (HU) Használt szimbólumok | (BG) Мерки за безопасност (AL) Simbolet e përdorura | (MK) Користени симболи | (TR) Kullanılan semboller | (UK) Використовувані символи | (BA,ME,RS) Korišteni simboli

IP 20

Lindby

	QR	EAN
(DE) Dieses Produkt enthält eine Lichtquelle der Energieeffizienzklasse D **(EN)** This product contains a light source of energy efficiency class D **(FR)** Ce produit comprend une source de lumière de classe d'efficience énergétique D **(NL)** Dit product bevat een lichtbron van energie-efficiëntieklasse D **(PL)** Produkt ten zawiera źródło światła o klasie efektywności energetycznej D **(NO)** Dette produktet inneholder en lyskilde i energieffektivitetsklasse D **(DK)** Dette produkt indeholder en lyskilde af energieffektklasse D **(SE)** Denna produkt innehåller en ljuskälla i energieffektivitetsklass D **(FI)** Tämä tuote sisältää energiatehokkuusluokan D valonlähteen **(IT)** Questo prodotto contiene una sorgente luminosa della classe di efficienza energetica D **(ES)** Este producto contiene una fuente de luz de la clase de eficiencia energética D **(CZ)** Tento výrobek obsahuje světelný zdroj třídy energetické účinnosti D **(PT)** Este produto contém uma fonte de luz da classe de eficiência energética D **(GR)** Αυτό το προϊόν περιέχει μια φωτεινή πηγή ενεργειακής απόδοσης κλάσης D **(SK)** Tento výrobok obsahuje zdroj svetla triedy energetickej efektivity D **(EE)** See toode sisaldab energiatõhususklassi D valgusallikat **(LV)** Šis produkts satur enerģijas efektivitātes klases D gaismas avotu **(LT)** Šis gaminys turi energijos efektyvumo klasės D šviesos šaltinį **(RO)** Acest produs conține o sursă de lumină de clasă de eficiență energetică D **(SI)** Ta izdelek vsebuje svetlobni vir energijskega razreda D **(HR)** Ovaj proizvod sadrži izvor svjetlosti energetske učinkovitosti klase D **(HU)** Ez a termék egy D energiahatékonysági osztályú fényforrást tartalmaz **(BG)** Този продукт съдържа източник на светлина с клас на енергийна ефективност: D **(AL)** Ky produkt përmban një burim drite të klasës së efikasitetit të energjisë D **(MK)** Овој производ содржи извор на светлина од класа на енергетска ефикасност D **(TR)** Bu ürün, enerji verimliliği sınıfı D olan bir ışık kaynağı içerir **(UK)** Цей продукт містить джерело світла класу енергоефективності D **(BA)(ME)(RS)** Ovaj proizvod sadrži izvor svjetlosti energetske klase D		4251911714586

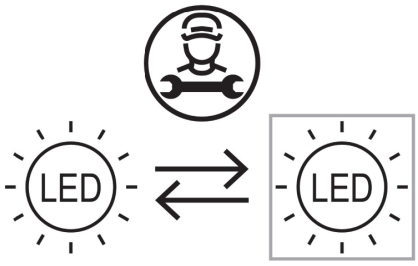	**(DE)** Durch einen Fachmann austauschbare Lichtquelle (nur LED). **(EN)** Replaceable (LED only) light source by a professional. **(FR)** Source de lumière remplaçable (LED uniquement) par un professionnel. **(NL)** Lichtbron (alleen led) te vervangen door een professional. **(PL)** Wymienne (tylko LED) źródło światła wykonane przez profesjonalistę. **(NO)** Utskiftbar (kun LED) lyskilde av en profesjonell. **(DK)** Udskiftelig lyskilde (kun LED), udskiftes af en elektriker. **(SE)** Ljuskälla (endast LED) utbytbar genom fackman. **(FI)** Ammattilainen voi vaihtaa vaihdettavan (vain LED) valonlähteen. **(IT)** Sorgente luminosa (solo LED) sostituibile da un professionista. **(ES)** Fuente de luz (solo LED) sustituible por un profesional. **(CZ)** Vyměnitelný (pouze LED) světelný zdroj odborníkem. **(PT)** Luz LED (apenas LED) substituível por um profissional. **(GR)** Η πηγή φωτός (μόνο LED) να αντικαθίσταται από επαγγελματία. **(SK)** Zdroj svetla (iba LED) vymeniteľný prostredníctvom odborníka. **(EE)** Spetsialisti poolt vahetatav valgusallikas (ainult LED). **(LV)** Speciālista maināms gaismas avots (tikai LED). **(LT)** Specialisto keičiamas šviesos šaltinis (tik LED). **(RO)** Sursă de lumină schimbabilă de către un specialist (doar LED). **(SI)** Svetlobni vir, ki ga lahko zamenja strokovnjak (samo LED). **(HR)** Izvor svjetlosti koji može zamijeniti stručnjak (samo LED). **(HU)** Szakember által cserélhető (csak LED) fényforrás. **(BG)** Светлинен източник, който може да се смени от специалист (само LED). **(AL)** Burim drite i zëvendësueshëm (LED vetëm) nga një profesionist. **(MK)** Изворот на светлина (само LED) се заменува од професионалец. **(TR)** Değiştirilebilir (yalnızca LED) ışık kaynağı bir profesyonel tarafından değiştirilir. **(UK)** Замінний (тільки LED) джерело світла замінюється фахівцем. **(BA)(ME)(RS)** Zamjenjiv (samo LED) izvor svjetlosti zamjenjuje profesionalac.

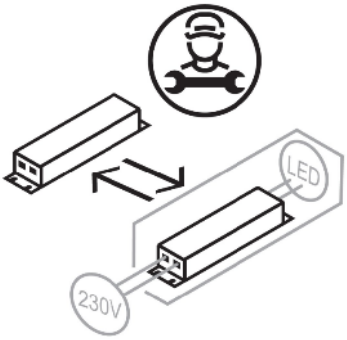	**(DE)** Durch einen Fachmann austauschbares Betriebsgerät. **(EN)** Replaceable control gear by a professional. **(FR)** Contrôleur remplaçable par un professionnel. **(NL)** Voorschakelapparatuur te vervangen door een professional. **(PL)** Wymienny układ sterujący przez profesjonalistę. **(NO)** Utskiftbar kontrollutstyr av en profesjonell. **(DK)** Udskiftelig igangsætter, udskiftes af en elektriker. **(SE)** Styrdon utbytbart genom fackman. **(FI)** Ammattilainen voi vaihtaa vaihdettavat ohjauslaitteet. **(IT)** Dispositivo di controllo sostituibile da un professionista. **(ES)** Dispositivo de control sustituible por un profesional. **(CZ)** Vyměnitelný předřadník odborníkem. **(PT)** Dispositivo de controlo substituível por um profissional. **(GR)** Ο εξοπλισμός ελέγχου να αντικαθίσταται από επαγγελματία. **(SK)** Predradník vymeniteľný prostredníctvom odborníka. **(EE)** Spetsialisti poolt vahetatav juhtseade. **(LV)** Speciālista maināma vadības iekārta. **(LT)** Specialisto keičiamas valdymo įrenginys. **(RO)** Aparat de comandă schimbabil de către un specialist. **(SI)** Nadomestna krmilna naprava, ki jo lahko zamenja strokovnjak. **(HR)** Zamjenjivi upravljački sklop koji može zamijeniti stručnjak. **(HU)** Szakember által cserélhető vezérlőszerkezet. **(BG)** Уред, който може да се смени от специалист. **(AL)** Pajisje kontrolli e zëvendësueshme nga një profesionist. **(MK)** Заменлива контролна опрема од страна на професионалец. **(TR)** Profesyonel tarafından değiştirilebilir kontrol donanımı. **(UK)** Замінний контрольний пристрій фахівцем. **(BA)(ME)(RS)** Zamjenjiva kontrolna oprema od strane profesionalca.