Montageanleitung und Gebrauchsanweisung

DE
UE

Technische daten:

Betriebsspannung
220 / 240 V AC 50Hz

Leistung

Max 7 W

Austausch, Ein-und Ausbau sowie Bedienung der Lampe/Led. Vor jedem Berühren stets den Netzstecker ziehen oder die Lampe vom Stromkreis entfernen. Bei Einrichtung von Hängeleuchten/Wandleuchten, wenden Sie sich immer an einen Elektrofachmann.

Stromleitende Teile dürfen nicht feucht werden. Flächen wie Lampenschirme, Glas, Reflektoren und Abdeckungen können mit einem weichen Tuch ohne Reinigungsmittel gesäubert werden. Die Lampe gegen Feuchtigkeit schützen.

XYZ VERFAHRENSWEISEN ZUM AUSWECHSELN DES VERSORGUNGSKABELS.

VERFAHRENSWEISE X: Das Versorgungskabel kann problemlos vom Benutzer ausgewechselt werden. Für die Art des Kabels wenden Sie sich an den Hersteller oder an das Kundendienst-Center.

VERFAHRENSWEISE Y: Das Versorgungskabel muss vom Hersteller oder vom Fachpersonal ausgewechselt werden.

VERFAHRENSWEISE Z: Das Versorgungskabel kann nicht ausgewechselt werden, ohne permanente Schäden am Gerät zu verursachen.

Klasse II. Gerät, bei dem sich der Schutz gegen Stromschläge nicht allein auf die Hauptisolierung, sondern auch auf zusätzliche Sicherungen stützt, die aus einer doppelten Isolierung oder verstärkten Isolierung bestehen.

IP 20 Schutzart IP 20. Schutz gegen das Eindringen fester Körper Ø ≥ 12 mm. Kein Schutz gegen Regenwasser.

ACHTUNG Das Gerät darf nicht als unsortierter Siedlungsabfall entsorgt werden. Zum Schutz der Umwelt muss es getrennt einer Sammelstelle abgegeben werden. Gemäß' der Richtlinie 2012/19/UE und den entsprechenden nationalen Gesetzen über die Entsorgung von Altgeräten ist die Nichteinhaltung strafbar. Bitte informieren Sie sich über die ör-tlichen Sammelstellen für Elektroprodukte und elektronische Ger-äte.

Das LED-Modul in dieser Leuchte enthalten darf nur vom Hersteller ersetzt werden. Für weitere Informationen, wenden Sie sich bitte an Ihren Lieferanten.

CE LED IP 20

Manuel de montage et mode d'emploi

FR
UE

Caractéristiques techniques:

Tension
220 / 240 V AC 50Hz

Puissance

Max 7 W

Installation, entretien de l'appareil et/ou remplacement de l'ampoule/ Led. Avant toute opération, débrancher la prise de courant ou couper l'alimentation générale de la distribution d'électricité. L'installation des suspensions/appliques doit être effectuée par personnel spécialisé.

Les parties qui conduisent le courant électrique ne doivent jamais entrer en contact avec l'humidité. Les surfaces comme abat-jours, verres, réflecteurs et couvertures peuvent être nettoyées avec un tissu souple sans détergent. Protéger l'appareil contre l'humidité pendant son utilisation.

XYZ MÉTHODES DE REMPLACEMENT DU CBLE D'ALIMENTATION.

MÉTHODE X: Le câble d'alimentation peut être remplacé sans problèmes par l'utilisateur. S'adresser au fabricant ou au Service après-vente pour le type de câble.

MÉTHODE Y: Le câble d'alimentation doit être remplacé par le fabricant ou par du personnel qualifié.

MÉTHODE Z: Le câble d'alimentation ne peut pas être remplacé sans abîmer l'appareil de façon irréparable.

Classe II. Appareil dans lequel la protection contre la décharge électrique ne se base pas uniquement sur l'isolation principale mais aussi sur les mesures supplémentaires de sécurité constituées par une double isolation renforcée.

IP 20 Index de protection IP 20. Protection contre l'entrée de corps solides de Ø ≥ 12 mm. Il n'y a aucune protection contre la pluie. Marquage non prévu sur l'appareil.

ATTENTION L'appareil ne doit pas être éliminé comme simple déchet urbain mais conformément à la collecte sélective pour garantir la protection de l'environnement. Conformément à la Directive 2012/19/UE et aux dispositions légales qui la transposent pour ce qui touche à l'élimination du produit au terme de sa durée de vie, les contrevenants aux dispositions en vigueur sont passibles des sanctions prévues par la loi. Veuillez vous informer du système local de séparation des déchets électriques et électroniques.

La source lumineuse contenue dans ce appareil peut etre échangée seulement par le constructeur. Merci de contacter le service commercial pour toutes les informations.

CE LED IP 20

Assembly and operating instructions

EN
UE

Technical characteristics:

Operating voltage
220 / 240 V AC 50Hz

Power

Max 7 W

Fitting and maintaining the unit and/or replacing the bulb/ Led. Before doing anything, always remove the lamp plug from its socket or turn off the lamp supply circuit, and leave the bulb to cool. When fitting hanging lamps or fixtures always use qualified personnel.

Parts that conduct current must not be exposed to humidity. Surfaces such as lampshades, glasses, reflectors and covers can be cleaned with a soft cloth but without using detergents. Protect the lamp from humidity during use.

XYZ METHODS FOR REPLACING THE SUPPLY CABLE.

METHOD X: the supply cable can be replaced easily by the user. For the type of cable please contact the supplier or the service centre.

METHOD Y: the supply cable must be replaced by the manufacturer or by qualified personnel.

METHOD Z: the supply cable cannot be replaced without irreparable damage to the device.

Class II. A luminaire in which protection against electric shock relies not just on basic insulation, but where additional safety precautions such as double insulation or reinforced insulation are provided.

IP 20 Protection level IP 20. Protection is ffective against contact with solid bodies of Ø ≥ 12 mm. No protection is provided against rain. No indications are provided on the luminaire.

ATTENTION The product cannot be disposed as unsorted municipal waste. It must be collected separately to prevent negative environmental impacts. In accordance with the procedures of Directive 2012/19/UE and relevant national laws and regulations adopted pursuant to this Directive on the disposal of waste at the end of the life cycle of the product, any violation is sanctioned by law. Please inform yourself about the local separate collection system for electrical and electronic products.

The LED module contained in this luminaire shall only be replaced by the manufacturer. For further informations, please contact your supplier.

CE LED IP 20

Istruzioni di montaggio e uso

IT
UE

Caratteristiche tecniche:

Tensione di funzionamento
220 / 240 V AC 50Hz

Potenza

Max 7 W

Installazione, manutenzione dell'apparecchio e/o sostituzione delle lampadine/sorgenti Led. Prima di qualsiasi operazione estrarre sempre la spina dalla presa di corrente o togliere l'alimentazione generale dell'impianto elettrico. Nel caso di installazione di sospensioni/applique rivolgersi sempre a personale qualificato.

Le parti che conducono corrente non devono entrare in contatto con l'umidità. Le superfici quali paralumi, vetri, riflettori e coperture possono essere pulite con un panno morbido senza detersivo. Proteggere la lampada dall'umidità durante l'uso.

XYZ METODI DI SOSTITUZIONE DEL CAVO DI ALIMENTAZIONE.

METODO X: Il cavo di alimentazione può essere facilmente sostituito dall'utente. Per il tipo di cavo rivolgersi al costruttore o al centro assistenza.

METODO Y: Il cavo di alimentazione deve essere sostituito dal costruttore o da personale qualificato.

METODO Z: Il cavo di alimentazione non risulta sostituibile senza danneggiare in modo permanente l'apparecchio.

Classe II. Apparecchio nel quale la protezione contro la scossa elettrica non si basa unicamente sull'isolamento principale ma anche sulle misure supplementari di sicurezza costituite dal doppio isolamento o dall'isolamento rinforzato.

IP 20 Indice di protezione IP 20. Protezione contro l'ingresso di corpi solidi di Ø 12 mm. Nessuna protezione contro la pioggia. Marcatura non prevista sull'apparecchio.

ATTENZIONE L'apparecchio non deve essere smaltito come rifiuto urbano. Deve essere soggetto a raccolta separata per evitare danni all'ambiente. Nel rispetto della Direttiva 2012/19/UE e delle Leggi nazionali di recepimento per lo smaltimento del prodotto a fine vita, il mancato rispetto di quanto sopra è sanzionato dalla Legge. Si prega di informarsi in merito al sistema locale di raccolta differenziata per i prodotti elettrici ed elettronici.

Il modulo Led contenuto in questo apparecchio di illuminazione può essere sostituito esclusivamente dal costruttore. Per un'eventuale sostituzione, si prega contattare il proprio rivenditore.

CE LED IP 20

IT

1 – Seguire attentamente le istruzioni di montaggio e d'uso per garantire un funzionamento corretto e sicuro dell'apparecchio.

2 – Conservare le istruzioni per future necessità. Per eventuali problemi contattare il rivenditore.

3 – Il prodotto non deve essere modificato. Qualsiasi modifica annulla le approvazioni di sicurezza e può rendere pericoloso l'apparecchio.

4 – Rotaliana declina ogni responsabilità per danni causati a cose o a persone da un non corretto uso dell'apparecchio.

EN

1 – Follow carefully the assembly and use instructions to guarantee a correct and safe function of the luminaire.

2 – Keep the instructions for future needs. For any problems, get in touch with your supplier.

3 – The product must not be modified. Any change will nullify the safety guarantees and may make the luminaire dangerous.

4 – Rotaliana declines all responsibility for damage caused to things or persons by any improper use of the luminaire.

FR

1 – Suivre soigneusement les instructions de montage et utilisation pour garantir un correct et sûr fonctionnement de l'appareil.

2 – Garder les instructions pour des futures nécessités. Pour tous problèmes, contacter le revendeur.

3 – Le produit ne doit pas être modifié. Toute modification annule les approbations de sécurité et peut rendre dangereux l'appareil.

4 – Rotaliana décline toute responsabilité pour les dégâts causés à choses ou personnes dûs à une incorrecte utilisation de l'appareil.

DE

1 – Bitte lesen Sie die Montage-und Gebrauchsanleitungen aufmerksam, um eine richtige und gefahrlose Arbeitsweise der Leuchte zu gewährleisten.

2 – Bewahren Sie die Anweisungen für zukünftige Nottälle auf.

3 – Das Produkt darf nicht verändert werden. Jede Änderung annuliert die Sicherheitsbestimmungen und könnte zu einer Gefährdungdurch die Leuchte führen.

4 – Rotaliana ist nicht für Schäden verantwortlich, die durch Dritte bei unsachgemäßen Anwendung der Leuchte verursacht werden.

Rotaliana srl
via Trento 115–117
38017 Mezzolombardo
Trento, Italia

T. +39 0461 60 23 76
info@rotaliana.it
rotaliana.it

A Brand of Mezzalira Investment Group
www.mig.it

Rotaliana

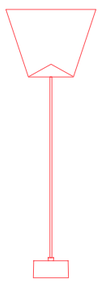

Dina design: Dante Donegani & Giovanni Lauda

Made in Italy

IT
EN
FR
DE
UE

Dina — cod: H1

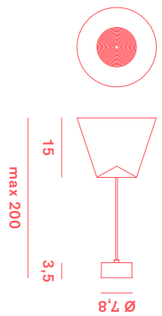

Light Source	MID POWER LED
Power	7 Watt
Kelvin	2.700
Lumen	460
CRI	90
Class	A++, A+, A

1

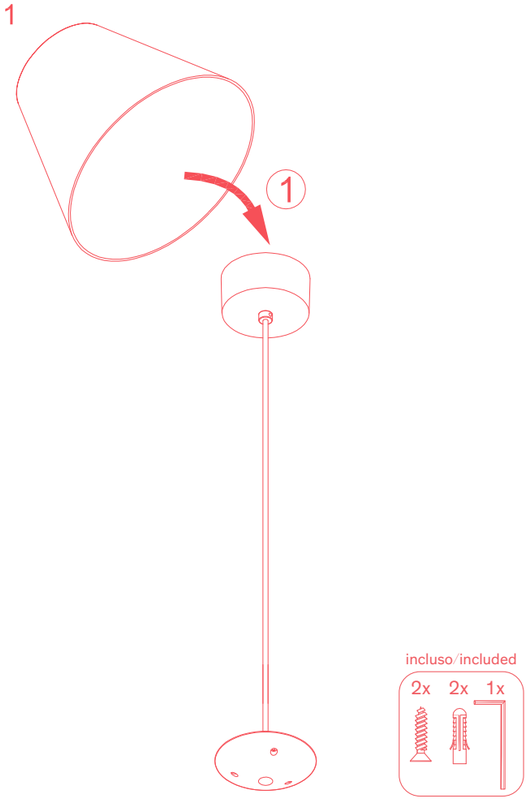

2

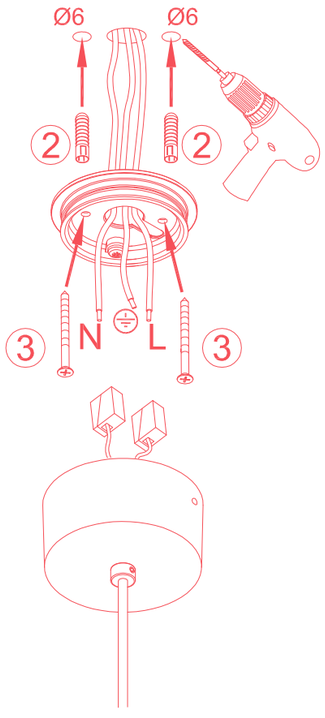

3

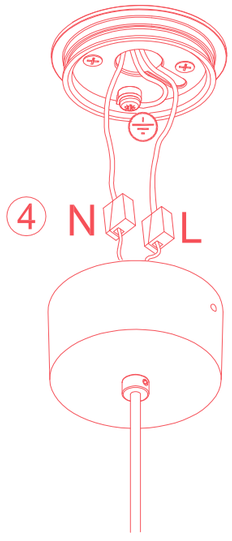

4

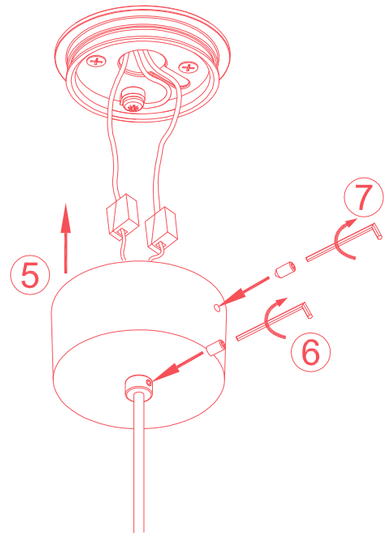

5

REGOLAZIONE LUNGHEZZA CAVO
REGULIERUNG DER KABELLÄNGE
RÉGULATION LONGUEUR DU CÂBLE
ADJUSTMENT OF CABLE LENGTH

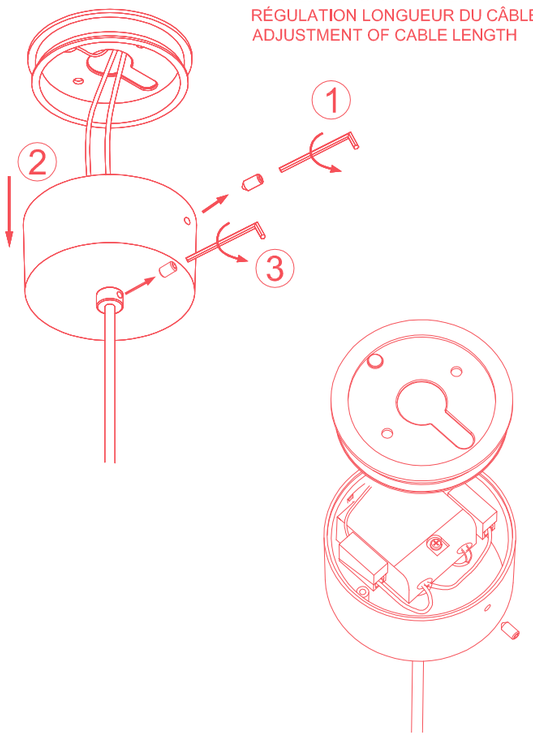

6

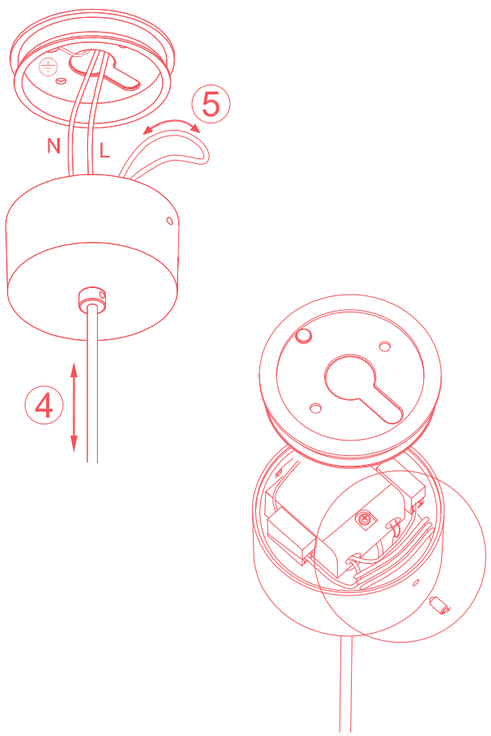

7

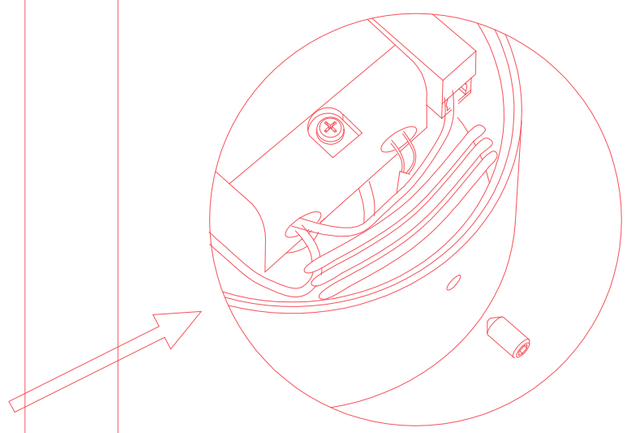

8

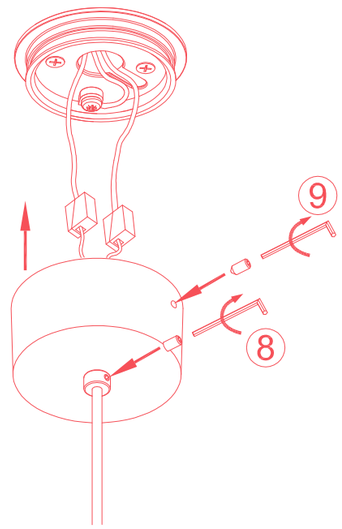

40020547