FLOS

architectural

Wan Spot

ANTARES ILUMINACIÓN S.A.U.

Calle Mallorca, 1
Polígono Industrial Reva
46394 Ribarroja
Valencia-Spain
Tel: +34 961 669 520
Fax: +34 961 668 286
www.flos.com

UL LISTED FOR US:
6170, 6173

(E)

INSTRUCCIONES DE INSTALACIÓN Y DE USO

¡ATENCIÓN!
La seguridad del aparato sólo puede garantizarse con la condición de que se respeten las siguientes instrucciones, tanto en la fase de instalación como de uso, por lo cual se recomienda conservarlas.

ADVERTENCIA:
Para efectuar la instalación, y siempre que se efectúe alguna operación en el aparato, asegurarse de haber cortado la corriente eléctrica.
El aparato no puede ser en ningún caso modificado o forzado, cualquier modificación puede comprometer la seguridad haciéndolo peligroso. FLOS declina cualquier responsabilidad por los productos modificados.

Luminaria clase I: Para obtener un funcionamiento seguro y correcto es necesario que este aparato sea conectado a un eficiente sistema de tierra.

Luminaria de Clase II: Luminaria en que la protección contra los choques eléctricos no recae únicamente sobre el aislamiento principal, sino que comprende medidas de seguridad suplementarias, tales como el doble aislamiento o el aislamiento reforzado. Estas medidas no comprenden medios de puesta a tierra como protección y no dependen de las condiciones de la instalación.

Luminaria de clase III: Aparato de muy baja tensión de seguridad. La conformidad a la norma está garantizada sólo si el aparato viene alimentado por un transformador de seguridad conforme a la norma Cenelec EN 60472 o por fuentes de igual seguridad. Los aparatos de muy baja tensión de seguridad (BTS) marcados. No deben ser conectados a conductores de toma de tierra.

Luminarias previstas para el montaje directo sobre superficies normalmente inflamables.

En ninguna circunstancia, la luminaria debe cubrirse con material aislante o similar.

Para prevenir el riesgo de incendio, mantener la distancia indicada como mínimo desde la lámpara a los objetos iluminados. Esta distancia se mide desde el eje óptico del aparato hasta el objeto más próximo iluminado .

No utilizar la luminaria sin cristal. En caso de rotura del cristal contactar con el fabricante para su sustitución.

Los aparatos que presentan este símbolo pueden usar únicamente lámparas de baja presión o con cristal de protección.

El aparato señalado con este símbolo puede presentar un valor elevado de tensión durante la sustitución de la lámpara.

Utilizar cable resistente al calor T150ºC
Si el cable flexible o cordón de esta luminaria está dañado, deberá sustituirse exclusivamente por el fabricante o su servicio técnico o una persona de cualificación equivalente con objeto de evitar cualquier riesgo.
Aparato de iluminación del Grupo de riesgo 1: Bajo, de acuerdo con la norma EN 62471:2008

El símbolo que aparece en el aparato indica que el producto debe ser eliminado en modo diferenciado del resto de los desechos urbanos.

INSTRUCCIONES PARA LIMPIAR EL APARATO
Para la limpieza del aparato, utilizar exclusivamente un paño suave. En caso de suciedad más resistente, humedecer el paño con agua y jabón o un detergente neutro.
Advertencia: No emplear alcohol ni disolventes.

(GB)

INSTRUCTIONS OF INSTALLATION AND USE

ATTENTION!
The safety of the device can only be guaranteed on condition that to be respected the following instructions, both stages of installation and use therefore it is highly recommended to keep them.

WARNING:
To carry out the installation, and whenever an operation in the device is carried out, make sure of having disconnected the electric power.
The device cannot be in any case modified or forced, any modification might jeopardize the safety system making it dangerous. FLOS declines any responsibility on modified products.

Luminaire kind I: In order to obtain a safe and correct operation, it is necessary that this device is connected to an efficient earth system.

Luminaire kind II: Luminaire where the protection against electric shocks does not fall solely on the main insulation but it includes additional safety measures, such as double insulation or reinforced insulation. These measures do not include means of earth socket such as protection and do not depend on conditions of installation.

Luminaire kind III: Device with a very low tension of safety. The conformity with the standard is only guaranteed if the device is powered by a safety transformer according to the standard Cenelec EN 604472 or by equal safety sources. Devices with a very low voltage of safety (BTS) marked, do not have to be connected to drivers with earth socket.

Luminaires intended for direct assembly on surfaces that are normally flammable.

Under no circumstances should the luminaire be covered with insulating or similar material.

To prevent the risk of fire, keep the indicated distance as minimum from the lamp to the illuminated objects. This distance is measured from the optical axle of the device to the nearest illuminated object.

Do not use the luminarie without glass. In case of glass breakage, contact the manufacturer for a replacement.

The devices with the symbol shown, only can use lamps at low pressure or with a protection glass.

The device marked with this symbol can present a high measure of voltage during the replacement of the lamp.

Use heat-resistant cable T 150ºC
If the flexible cable or cord of this luminaire is damaged, it should be exclusively replaced by the manufacturer or his technical service or a qualified person in order to avoid any risk.
Lighting device of the Group of risk 1: Low, according to the standard EN 62471:2008

The symbol shown on the device indicates that the product must be eliminated differently from the rest of the urban waste.

CLEANING INSTRUCTIONS
Use only a soft cloth to clean the appliance, dampened with water ans soap or mild cleanser if needed for resistant dirt.
Warning: do not use alcohol or other solvents.

(I)

ISTRUZIONI DI INSTALLAZIONE E UTILIZZO

ATTENZIONE!
È possibile garantire la sicurezza dell'apparecchio solamente a condizione che si rispettino le seguenti istruzioni, sia in fase di installazione che di utilizzo; per questo motivo è consigliabile conservarle.

AVVERTENZA:
Per effettuare l'installazione e ogni volta che si effettua un intervento sull'apparecchio, assicurarsi di aver escluso la corrente elettrica.
L'apparecchio non può in alcun caso essere modificato o forzato; qualunque modifica può comprometterne la sicurezza e renderlo pericoloso. FLOS declina qualunque responsabilità derivante dai prodotti modificati.

Apparecchio di illuminazione Classe I: Per ottenere un funzionamento sicuro e corretto è necessario che il presente apparecchio sia collegato a un sistema di messa a terra funzionante.

Apparecchio di illuminazione Classe II: Apparecchio di illuminazione in cui la protezione contro le scariche elettriche non interessa solamente l'isolamento principale, bensì comprende misure di sicurezza supplementari, come il doppio isolamento o l'isolamento rinforzato. Tali misure non comprendono mezzi di messa a terra come protezione e non dipendono dalle condizioni di installazione.

Apparecchio di illuminazione Classe III: Apparecchio a bassissima tensione di sicurezza. La conformità alla normativa è garantita solo se l'apparecchio è alimentato da un trasformatore di sicurezza conforme alla normativa Cenelec EN 60472 o da fonti di pari sicurezza. Gli apparecchi a bassissima tensione di sicurezza (BTS) marcati. Non devono essere collegati a conduttori di messa a terra.

Apparecchi previsti per il montaggio diretto su superfici normalmente infiammabili.

L'apparecchio non va mai coperto con materiale isolante o simile.

Per prevenire il rischio di incendio, mantenere come minimo la distanza indicata dalla lampadina agli oggetti illuminati. Tale distanza va misurata dall'asse ottico dell'apparecchio all'oggetto illuminato più vicino.

In caso di rottura del vetro, il prodotto non può essere utilizzato: contattare il fabricante per la sua sostituzione.

Gli apparecchi che presentano questo simbolo possono utilizzare solamente lampadine a bassa pressione o con vetro di protezione.

L'apparecchio contrassegnato con questo simbolo può presentare un valore di tensione elevato durante la sostituzione della lampadina.

Utilizzare un cavo resistente al calore T150ºC
Se il cavo flessibile o il filo del presente apparecchio di illuminazione è danneggiato, dovrà essere sostituito esclusivamente dal fabbricante o dal suo servizio tecnico oppure da una persona dotata di qualifica equivalente, al fine di evitare qualunque tipo di rischio.
Apparecchio di illuminazione del Gruppo di rischio 1: Basso, secondo la normativa EN 62471:2008

Il simbolo che compare sull'apparecchio indica che il prodotto deve essere smaltito in modo differenziato dal resto dei rifiuti urbani.

INSTRUZIONI PER LA PULIZIA DELL'APPARECHIO
Per la pulizia dell'apparecchio utilizzare esclusivamente un panno morbido eventualmente inumidito con acqua e sapone odetersivo neutro per lo sporco più tenace.
Attenzione: non utilizzare alcool o solventi.

(D)

GEBRAUCHS- UND INSTALLIERUNGSANLEITUNGEN

VORSICHT!
Die Sicherheit des Geräts ist nur gewährleistet, wenn die folgenden Anleitungen bei der Installierung und während des Gebrauchs eingehalten werden; ihre Aufbewahrung wird daher empfohlen.

HINWEIS:
Stellen Sie bei der Installation und jeder Arbeit an dem Gerät sicher, dass der Strom abgeschaltet ist.
Das Gerät darf keinesfalls modifiziert oder überbeansprucht werden, jede Modifizierung kann die Sicherheit gefährden. FLOS lehnt jegliche Haftung für modifizierte Produkte ab.

Leuchte Klasse I: Das Gerät ist an ein sachgerechtes Erdungssystem anzuschließen, damit es sicher und korrekt funktioniert.

Leuchte Klasse II: Leuchte, bei der nicht nur die Hauptisolierung gegen Stromschläge schützt, sondern die außerdem zusätzliche Sicherheitsmaßnahmen wie doppelte oder verstärkte Isolierung aufweist. Diese Maßnahmen beinhalten keine Erdung als Schutz und sind nicht von den Installierungsbedingungen abhängig.

Leuchte Klasse III: Gerät mit sehr geringer Sicherheitsspannung. Die Konformität mit der Norm ist nur gewährleistet, wenn das Gerät mit einem Sicherheitstransformator gem. der Norm Cenelec EN 60472 oder gleich sicheren Quellen eingespeist wird. Die mit sehr geringer Sicherheitsspannung (BTS) gekennzeichneten Geräte. Sie dürfen nicht an Erdungsleitungen angeschlossen werden.

Beleuchtungskörper, die für die direkte Anbringung auf normalerweise entflammbaren Oberflächen vorgesehen sind.

Die Beleuchtung darf keinesfalls mit Isoliermaterial oder ähnlichem abgedeckt werden.

Um einen Brand zu vermeiden, den angegebenen Mindestabstand zwischen der Lampe und den beleuchteten Gegenständen einhalten. Dieser Abstand wird von der optischen Achse des Geräts bis zum nächst gelegenen, beleuchteten Gegenstand gemessen.

Die Beleuchtung nicht ohne Glasschirm benutzen. Ist der Glasschirm zerbrochen, wenden Sie sich für Ersatz an den Hersteller.

Die Geräte mit diesem Symbol dürfen nur mit Niederspannungslampen oder mit Schutzglas benutzt werden.

Das Gerät mit diesem Symbol kann während dem Austausch der Lampe eine höhere Spannung erreichen.

Hitzebeständiges Kabel T150ºC verwenden
Um jegliches Risiko auszuschließen, darf ein beschädigtes Kabel dieser Leuchte ausschließlich von dem Hersteller, seinem technischen Kundendienst oder einer qualifizierten Fachperson ersetzt werden.
Leuchtgerät der Risikogruppe 1: Niedrig gem. Norm EN 62471:2008

Das Symbol auf dem Gerät gibt an, dass das Produkt in einer anderen Form als der übrige Abfall entsorgt werden muss.

REINIGUNGSVORSCHRIFTEN
Bei der Reinigung der Leuchte darf amn ausschlieblich weiche Tücher verwenden. Eventuell kann man diese mit Wasser und Seife oder mit einem neutralen Reinigungsmittel anfeuchten.
Achtung: Weder Alkohol noch Lösugsmittel verweden.

(F)

INSTRUCTIONS D'INSTALLATION ET D'UTILISATION

ATTENTION!
La sécurité de l'appareil n'est garantie que si les instructions suivantes sont respectées, durant l'installation puis lors de l'utilisation; c'est pourquoi il est recommandé de les conserver.

AVERTISSEMENT:
Pour effectuer l'installation, et chaque fois que l'on intervient sur l'appareil, s'assurer que le courant électrique a été coupé.
L'appareil ne doit être ni modifié ni forcé, toute modification pouvant compromettre sa sécurité et le rendre dangereux. FLOS décline toute responsabilité sur des produits qui auraient été modifiés.

Luminaire classe I : Pour obtenir un fonctionnement sûr et correct, il est nécessaire de raccorder cet appareil à un système de mise à la terre en bon état de marche.

Luminaire de classe II : Luminaire dont la protection contre les chocs électriques ne repose pas uniquement sur l'isolation principale, mais qui prévoit également des mesures de sécurité supplémentaires, comme la double isolation ou l'isolation renforcée. Ces mesures n'incluent pas la mise à la terre comme protection et ne dépendent pas des conditions d'installation.

Luminaire de classe III : Appareil à très basse tension. La conformité à la norme n'est garantie que si l'appareil est alimenté par un transformateur de sécurité conforme à la norme Cenelec EN 60472 ou par des sources à la sécurité identique. Les appareils à très basse tension ont la marque (BTS). Ils ne doivent pas être raccordés à la terre.

Luminaires prévus pour être montés directement sur des superficies normalement inflammables.

Le luminaire ne doit en aucun cas être recouvert par un matériau isolant ou similaire.

Pour prévenir tout risque d'incendie, maintenir la distance minimum indiquée entre la lampe et l'objet à éclairer. Cette distance se mesure depuis l'axe optique de l'appareil jusqu'à l'objet éclairé le plus proche.

Ne pas utiliser l'appareil d'éclairage sans verre. Au cas où le verre serait brisé, pendre contact avec le fabricant afin de la remplacer.

Les appareils qui présentent ce symbole ne fonctionnent qu'avec des lampes à basse pression ou avec un verre de protection.

L'appareil marqué par ce symbole peut présenter une valeur de tension élevée durant le remplacement de la lampe.

Utiliser un câble résistant à une température de 150ºC
Si le câble flexible ou le cordon de ce luminaire est endommagé, il devra être remplacé exclusivement par le fabricant, par son service technique ou par une personne qualifiée, afin d'écarter tout type de risque.
Appareil d'éclairage du Groupe de risque 1: Bas, selon la norme EN 62471:2008

Le symbole qui apparaît sur l'appareil indique que le produit doit faire l'objet du tri sélectif des déchets.

INSTRUCTIONS POUR LE NETTOYAGE
Pour le nettoyage de l'appareil utiliser exclusivement un chiffon doux, humecté si necessaire, avec de l'eau et du savon ou avec un détergent neutre pour les salissures les plus tenaces.
Attention: ne pas utiliser d'alcool ou solvents.

(P)

INSTRUÇÕES DE INSTALAÇÃO E DE UTILIZAÇÃO

ATENÇÃO!
A segurança do aparelho só pode ser certificada se forem respeitadas as instruções seguintes, tanto na fase de instalação como na de utilização, pelo que se recomenda que as guarde.

ADVERTÊNCIA:
Para efectuar a instalação, e sempre que seja efectuada qualquer operação no aparelho, certifique-se de que cortou a corrente eléctrica.
O aparelho não pode ser modificado ou forçado, em caso nenhum. Qualquer modificação pode comprometer a segurança, tornando-o perigoso. A FLOS declina qualquer responsabilidade por produtos modificados.

Aparelho de iluminação classe I: Para obter um funcionamento seguro e correcto é necessário que este aparelho seja conectado a um sistema eficiente de ligação à terra.

Aparelho de iluminação da Classe II: Aparelho de iluminação cuja protecção contra choques eléctricos não se limita ao isolamento principal, compreendendo medidas de segurança suplementares, tais como o isolamento duplo ou o isolamento reforçado. Estas medidas não compreendem meios de ligação à terra como protecção e não dependem das condições da instalação.

Aparelho de iluminação da classe III: Aparelho de muito baixa tensão de segurança. A conformidade com a norma só está garantida se o aparelho for alimentado por um transformador de segurança em conformidade com a norma Cenelec EN 60472 ou por fontes de segurança semelhantes. Os aparelhos de muito baixa tensão de segurança (BTS) marcados não devem ser conectados a fios condutores de ligação à terra.

As aparelhagens de iluminação destinadas a montagem directa em superfícies normalmente inflamáveis.

A aparelhagem deiluminação não deve ser coberta, em circunstância alguma, com material isolante ou similar.

Para evitar o risco de incêndio, mantenha a distância indicada no mínimo desde a lâmpada até aos objectos iluminados. Esta distância é medida desde o eixo óptico do aparelho até ao objecto iluminado mais próximo.

Não utilizar o aparelho de iluminaçãao sem vidro. No caso do vidro se partir, contactar o faabricante para a sua substituição.

Os aparelhos que apresentam este símbolo só podem usar lâmpadas de baixa pressão ou com vidro de protecção.

O aparelho assinalado com este símbolo pode apresentar um alto valor de tensão durante a substituição da lâmpada.

Utilize cabo resistente ao calor T150ºC
Se o cabo flexível ou cordão deste aparelho de iluminação estiver danificado, deverá ser substituído exclusivamente pelo fabricante ou pelo seu serviço de assistência técnica ou por uma pessoa com qualificação equivalente, tendo por objectivo evitar qualquer risco.
Aparelho de iluminação do Grupo de risco 1: Baixo, em conformidade com a norma EN 62471:2008

O símbolo que aparece no aparelho indica que o produto deve ser eliminado de forma diferente da dos restantes resíduos urbanos.

INTRUÇOER PARA A LIMEZA DO APARELHO
Para limieza do aparelho utilizar exclusivamente um tecido macio eventualmente úmido com água e sabao ou detergente neutro paraa sujeira mais dificil.
Atençao: nao utilizar álcool ou solventes.

(JP)

設置及び取扱説明書

警告!
製品の設置、取り扱い時においての安全性は次の注意事項を守ることによりのみ保証されます。そのため、この取扱説明書を必ず保管してください。

注意
製品の設置及びお手入れの際にはプラグをコンセントから抜いてください。
製品を分解、改造しないでください。改造することにより製品の安全性が損なわれます。改造された製品に関してはFLOSでは一切責任を負いません。

クラスI照明: 正しい安全作動のために照明機器をアースに接続する必要があります。

クラスII照明: 感電に対する保護を基礎絶縁だけに依存しないで、二重絶縁又は強化絶縁のような追加安全措置が講じられている照明機器。これらの対策は保護用としてアースの手段は持っておらず、設置条件に左右されません。

クラスIII照明: 安全超低電圧機器。規準ではCenelec EN 60472規格にかなっている安全変圧器またはそれ同等のものから機器に電源供給がされている場合のみ保証されます。安全超低電圧機器(SELV)表示、アース線への接続はされていません。

普通の状態で可燃性のある表面に、直接設置する照明。
照明は絶対に、絶縁素材や同様の素材で覆わないでください。

火災の危険防止のため、電球から対象物の定められた最低距離を守ってください。この距離は照明機器の光軸から最も近い対象物まで測定されます。

ガラスの装着なしでは使用しないでください。ガラスが破損した場合は代品が必要ですので、製造元にお問い合わせください。

このシンボルが表示された機器は保護クリスタル付か低圧ランプのみで使用できます。

この表示が表示された機器は電球の交換中に高電力を示すことがあります。

耐熱ケーブルT150を利用してください。
この照明のフレキシブルケーブル又はコードが損傷した場合、危険回避のためメーカー、技術サービス、又は同等の資格を要する者にのみ交換してもらってください。
照明用機器のリスクグループ1:低リスク(EN 62471:2008規格)

機器に表示されるシンボルは他の生活廃棄物とは異なった方法での廃棄を示します。

器具のお手入れ方法
器具清掃の際には、必ず譲ちかい布をお使いください。
汚れがひどい場合は、
溶けん水や中性誌用で視らせてよく絞った布告お使いください。
警告：アノレコーノレや溶剤はど使用にならないでください。

(CN)

安装使用说明书
注意:
只有严格遵守以下的安装使用说明，才能保证仪器的安全性能，因此要妥善保管此说明书。
警告:
在安装过程中，对仪器安装操作必须保证在电流切断的情况下进行。
在任何情况下不得对仪器进行改动和强力使用，任何的改动都会影响仪器的安全性能使其有危险。FLOS对于改动的产品不承担任何责任。

第一种类灯具：为了实现装置安全准确的运行，必须将其连接在有效的接地系统。

第二种类型的灯具：灯具防电击措施不仅仅依靠主体的绝缘，还应该包括其他的补充性安全措施，例如双重绝缘，加固绝缘。这些保护措施不包括接地装置的安装，也不因安装环境而变化。

第三类灯：安全低压仪器，只有向此类仪器供电的转换器安全性能符合EN60472或者其电源具备一样的安全性能，才能保证此类灯符合标准。需标示出此类安全低压仪器，不得将此类仪器与接地导线连接。

预设可直接安装于发热表面的灯具。
在任何情况下该类灯具都不得被绝缘材料或类似材料覆盖。

为了避免产生火灾的危险，应将灯具与其他照明物保持所示以上的距离。此所示距离应是仪器光学部件到最近的照明物之间的距离。

不要使用不带玻璃的照明灯具。在玻璃打碎的情况下请和厂家联系更换。

有此标志的仪器只能使用带有玻璃罩的低压灯具。

用此标志标明的仪器在替换灯具时能够显示较高电压值。

使用耐T150度高温的电线
如果此灯具的伸缩线或皮线受损，只能由制造商、技术服务中心或者有相同资格的人来进行替换，以便避免任何危险。
照明仪器的风险类型 1：低 ，根据EN62471:2008规范

仪器上的标志说明：此产品作废后，应该用与其它城市废物不同的方法淘汰。

清洁灯具说明
清洁灯具，只能用软布。有顽固污垢的时候，请用软布蘸水及肥皂或者中性清洁剂。

提醒：请不要用酒精或者稀料。

(RU)

ИНСТРУКЦИИ ПО УСТАНОВКЕ И ЭКСПЛУАТАЦИИ

ВНИМАНИЕ!
Безопасность аппарата может быть гарантирована лишь при условии соблюдения приведенных ниже инструкций как на этапе установке, так и на этапе эксплуатации, вследствие чего рекомендуется сохранить их.

ПРЕДУПРЕЖДЕНИЕ:
При установке, а также при проведении любых работ с аппаратом необходимо убедиться в том, что он отключен от источника электропитания.
Аппарат категорически запрещается модифицировать либо принудительно вводить в эксплуатацию, любая модификация может привести к нарушению условий обеспечения безопасности. FLOS снимает с себя всякую ответственность за модифицированные изделия.

Осветительный прибор класса I: Для обеспечения надежной и безопасной эксплуатации данный аппарат должен быть соединен с эффективной системой заземления.

Осветительный прибор класса II: Осветительный прибор, в котором защита от удара электрическим током не обеспечивается исключительно основной изоляцией, а включает дополнительные меры безопасности, такие как двойная или усиленная изоляция. Данные меры не включают средства заземления в качестве защиты и не зависят от условий установки.

Осветительный прибор класса III: Аппарат с очень низким напряжением безопасности. Соответствие стандарту обеспечивается только в том случае, если электрический ток подается на аппарат через защитный трансформатор согласно стандарту Cenelec EN 60472 или через источники с аналогичным уровнем безопасности. Маркированные аппараты с очень низким напряжением безопасности (BTS). Они не должны подключаться к проводам заземления.

Осветительные приборы, монтируемые непосредственно на поверхностях со стандартной степеню возгораемости.

Осветительный прибор ни при каких обстоятельствах нельзя покрывать изолирующим или аналогичным материалом.

Во избежание риска возгорания соблюдайте указанное минимальное расстояние между лампой и освещаемыми предметами. Данное расстояние измеряется от оптической оси аппарата до ближайшего освещаемого предмета.

Не использовать осветительный прибор без стекла. Если стекло разбито, свяжитесь с производителем для его замены.

Для аппаратов, на которых указан данный символ, могут использоваться исключительно низковольтные лампы либо лампы с защитным стеклом.。

В аппаратах, на которых указан данный символ, может наблюдаться повышенное напряжение во время замены лампы.。

Используйте теплозащитный кабель T150ºC
В случае повреждения шнура или кабеля питания он должен быть заменен исключительно производителем либо его технической службой или квалифицированным специалистом во избежание какого-либо риска.
Осветительный прибор Группы риска 1: Низкий, в соответствии со стандартом EN 62471:2008

Указанный на аппарате символ означает, что изделие должно утилизироваться отдельно от стандартных бытовых отходов.

ИНСТРУКЦИИ ПО ОЧИСТКЕ ПРИБОРА
Для очистки устройства использовать только мягкую тряпку, смоченную водой с мылом или нейтральным моющим средством для наиболее стойких загрязнений.
Внимание: Не использовать спирт или другие растворители.

(AR)

تعليمات التركيب والاستعمال

انتبه
يمكن ضمان أمان المنتج فقط بشرط أن تتم مراعاة التعليمات التالية، وذلك في مرحلة التركيب وفي مرحلة الاستعمال، وعلى ذلك فإنه ينصح بالاحتفاظ بها.

تحذير:
- من أجل القيام بالتركيب، ففي كل مرة تتم فيها أي عملية في الجهاز، تأكد من أنك قد قمت بقطع التيار الكهربائي.
- لا يمكن بأي حال من الأحوال تعديل أو إجبار الجهاز، من الممكن أن يؤثر أي تعديل سلباً على الجهاز وقد يجعله خطيراً، ترفض FLOS أي مسئولية تجاه المنتجات المعدلة.

- المصباح من النوع I: من أجل الحصول على تشغيل آمن وصحيح، يلزم أن يوصل هذا الجهاز بنظام أرضي فعال.

- المصباح من النوع II: مصباح ليست الحماية ضد الصعقات الكهربائية الموجودة فيه مقصورة على العزل الأساسي، بل إنها تشمل إجراءات أمان إضافية، ذلك مثل العزل المزدوج أو العزل المقوى. هذه الإجراءات لا تشمل وسائل التوصيل بالأرض كحماية ولا تعتمد على ظروف التركيب.

- المصباح من النوع III: جهاز ذو تيار آمان منخفض جداً. يتم ضمان التناسب مع القواعد القانونية فقط إذا كان يتم توصيل التيار الكهربائي إلى الجهاز من خلال محول سلامة بحسب قاعدة المجلس الأوروبي للقواعد الإلكترونية EN 60472 أو من خلال مصادر سلامة مشابهة لها. لا يجب توصيل الأجهزة ذات تيار الأمان المنخفض، التي تظهر عليها علامة (BTS) بموصلات توصيلة الأرض.

مصابيح مخصصة للتركيب المباشر على أسطح قابلة للاشتعال عادة.

لا يجب بأي حال من الأحوال تغطية المصباح بمادة عازلة أو ما شابهها.

- من أجل تجنب خطر وقوع حريق، يتم الإبقاء على المسافة المحدد أنها الحد الأدنى بين المصباح وبين الأشياء التي تتم إنارتها. تقاس هذه المسافة من المحور البصري للجهاز إلى أقرب شيء تتم إنارته.

لا تستخدم وحدة الإنارة بدون زجاج. لو انكسر الزجاج، اتصل بالمصنع حتى تستبدله.

- الأجهزة التي يظهر فيها هذا الرمز تستطيع استعمال مصابيح ذات ضغط منخفض أو تستعمل بزجاج حماية فقط.

- الجهاز المشار إليه بهذا الرمز من الممكن أن يكون فيه تيار مرتفع أثناء استبدال المصباح.

يستعمل سلك مقاوم للحرارة T150ºC
إذا كان السلك المرن أو كابل هذا المصباح مصاباً بالتلف، يجب أن يقوم المصنع أو خدمته الفنية أو شخص مؤهل فقط باستبداله، ويستبدل بآخر معادل له من أجل تجنب وقوع أي خطر.
جهاز إضاءة من مجموعة الخطر 1 : خطر منخفض، بحسب القاعدة EN 62471:2008

- الرمز الذي يظهر في الجهاز يشير إلى أنه يجب التخلص من الجهاز بصورة مميزة عن باقي المخلفات العمرانية.

تعليمات لتنظيف الجهاز
عند تنظيف الجهاز يجب استخدام قطعة قماش ناعمة. وفي حالة الاتساخ الشديد، بلل قطعة القماش بماء وصابون أو بمنظف محايد.
تحذير: لا تستخدم الكحول ولا المذيبات.

(KZ)

ОРНАТУ ЖӘНЕ ПАЙДАЛАНУ ТУРАЛЫ НҰСҚАУЛЫҚ
НАЗАР АУДАРЫҢЫЗ!
Құрылғының қауіпсіздігіне төмендегі нұсқаулар, орнату және пайдалану кезеңінің екеуі де орындалған жағдайларда кепілдік беріледі, сондықтан оларды орындауды қатаң ұсынамыз.
ЕСКЕРТУ:
орнату жұмысын орындағанда және кез келген уақытта құрылғы ішінде бір әрекет орындалғанда, қуат сымын розеткадан міндетті түрде ажыратып тастаңыз. Қандай жағдай болмасын, бұл құрылғының құрылымын өзгертуге немесе оған күш түсіруге болмайды, кез келген өзгеріс құрылғының қауіпсіздік жүйесін бұзып, оны пайдалануды қауіпті етуі мүмкін. FLOS компаниясы өнімдердің құрылымын өзгертуден туындайтын кез келген жауапкершіліктен бас тартады.

I шамдал түрі: Қауіпсіз және дұрыс пайдалану үшін, құрылғыны тиімді жерге тұйықтау жүйесіне жалғау қажет.

II шамдал түрі: Бұл – электр тогынан негізгі оқшаулауышпен ғана емес, қос оқшаулауышпен немесе күшейтілген торлы қорғаныш қабатымен де қорғалған шамдал, Бұл шаралардың құрамына жерге тұйықтау құралдары кірмейді және олар орнату жағдайларына тәуелді емес.

III шамдал түрі: Бұл – қауіпсіздігі өте төмен құрылғы. Стандартқа сәйкестік кепілдігі тек ол Cenelec EN 604472 стандартына немесе соған тең қауіпсіздік көздеріне сай қауіпсіздік электр тұрлендіргіші арқылы қуаттанғанда ғана беріледі. Өте төмен кернеу қауіпсіздігі белгісі (BTS) бар құрылғылларды жерге тұйықтау ұяшықтары бар іске қосу құрылғыларына қосуға болмайды.
Әдетте жанғыш болып табылатын орындарға тікелей құрастырылатын шамдалдар.

Ешбір жағдайда шамдалды оқшаулауышпен немесе сол сияқты материалмен қаптауға болмайды.

Өрт қаупінің алдын алу үшін, шамнан жарықтанатын нысандарға дейінгі ең жақын көрсетілген арақашықтықтан асырмай орнатыңыз. Бұл арақашықтық құрылғының оптикалық осьінен ең жақын жарық түсетін нысанға дейін өлшенеді.

Шамдалды шынысыз пайдаланбаңыз. Шыны сынған жағдайда, өнім жасаушысынан оны ауыстыруды сұраңыз.

Осындай таңбасы бар құрылғыларда шамдар тек төменгі қысымда немесе қорғаныш шынысымен ғана пайдаланылады.

Осындай таңбасы бар құрылғыларда шамды ауыстыру барысында қауіпті болып тұратын жоғарғы мөлшердегі кернеу болады.

Ыстыққа төзімді T 150ºC кабелін пайдаланыңыз
Егер осы шамдалдың иілгіш кабелі немесе сымы зақымданса, кез келген қауіп-қатерге жол бермес үшін, оны тек өнім жасаушысы, техникалық қызмет орны немесе білікті маман ауыстыруы керек.
1-топтағы қауіпті құрылғыларға жататын жарықтандыру құрылғысы: EN 62471:2008 стандартына сай, төмен

Құрылғыда көрсетілген осы таңба осы құрылғының қала қоқысынан бөлек арнайы орынға тапсырылуы керектігін көрсетеді.
ТАЗАЛАУ ТУРАЛЫ НҰСҚАУЛАР:
құрылғыны тазалау үшін тек сабынды сумен дымқылданған жұмсақ шүберекті, қажет болса, кетуі қиын кір үшін жұмсақ тазалағыш химикатты пайдаланыңыз. Ескерту: спиртті немесе басқа еріткіштерді пайдаланбаңыз.

50.0321-F

DATOS TÉCNICOS

TECHNICAL DATA / DATI TECNICI / TECHNISCHE DATEN / DONNEES TECHNIQUES / DADOS TÉCNICOS / テクニカルデータ / 技术数据 / ТЕХНИЧЕСКИЕ ДАННЫЕ / ТЕХНИКАЛЫҚ МӘЛІМЕТТЕР/ بيانات فنية

REF	LAMP	W	BASE
6170	QT-14	40 W MAX	G9
6171	QT-12	50 W MAX	GY 6.35
6172	CDM-Tm	35 W MAX	PGJ5
6173	PHOSPHOR LED	18,2 W	LED
6174	LED ARRAY	10,5 W	LED

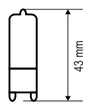

(I) Attenzione: NON utilizzare lampadine che superano i 43 mm di lunghezza
(GB) Warning: DO NOT use light bulbs with a length of more than 43 mm.
(E) Atención: NO utilizar bombillas que superen los 43 mm de largo.
(D) Achtung: KEINE Glübirnen benutzen, die länger als 43 mm sind.
(F) Attention: NE PAS utiliser d"92ampoules que dépassent 43mm de longuer
(P) Atenção: NÃO utilizar lâmpadas que ultrassem os 43 mm de comprimento.
(JP) 警告：長さ43mmを超える電球のご使用はお止めください。
(CH) 注意：请不要使用长度超过 43 毫米的灯泡。
(RU) Предупреждение: Не используйте лампы, которые превышают 43 мм в длину.
(AR) انتبه: لا تستخدم المصابيح التي يزيد طولها عن 43 مم.

A CONEXIÓN ELÉCTRICA

ELECTRICAL CONNECTION / CONNESSIONE ELETTRICA / ELEKTRISCHER ANSCHLUSS / CONNEXION ÉLECTRIQUE / LIGAÇÃO ELÉCTRICA / 電気 ЭЛЕКТРИЧЕСКОЕ ПОДКЛЮЧЕНИЕ / のコネクション / 电力连接 ЭЛЕКТРЛІК БАЙЛАНЫС التوصيل الكهربائي

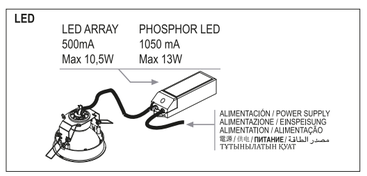

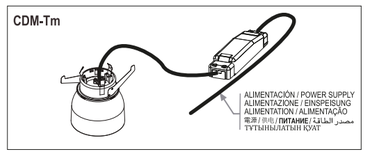

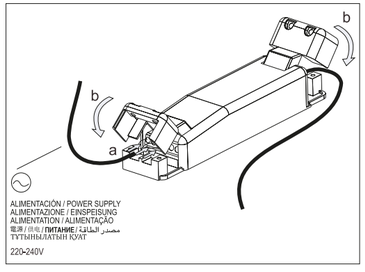

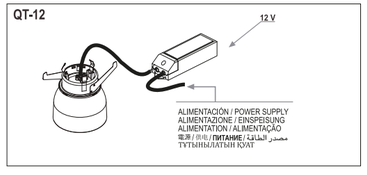

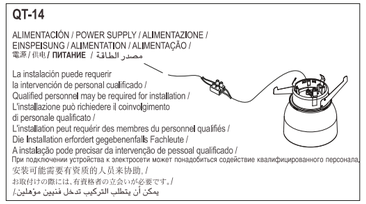

(E) La regleta debe introducirse en una caja aislante de modo que no salga el doble aislamiento.
(GB) The power strip must be inserted in an insulating body so that the double insulation does not come out.
(I) La morsettiera di alimentazione deve essere racchiusa in una scatola isolante non facendo uscire il doppio isolamento.
(D) Die Stromschiene muss so in ein Isoliergehäuse eingefügt werden, dass die Doppelisolierung nicht herausteht.
(F) Le rail conducteur doit être introduit dans un bâti isolant de telle manière que le double isolement ne dépasse pas.
(P) A barra de alimentação deve ser introduzida numa caixa de isolamento de modo que não saia o duplo isolamento.
(RU) Клеммную колодку необходимо поместить в изоляционную коробку так, чтобы двойная изоляция не выходила.
(CN) 电源线应该塞入一个独立的保护盒中使双绝缘线不露出。
(JP) 延長コードは、二重絶縁を破損しないように、コンセントに差し込んでください。
(AR) يجب إدخال التوصيلة في صندوق معزول بحيث ألا يخرج العزل المزدوج.

INSTALLATION FOR UL VERSION W/HOUSING

1

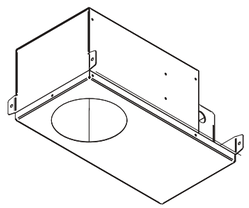

2

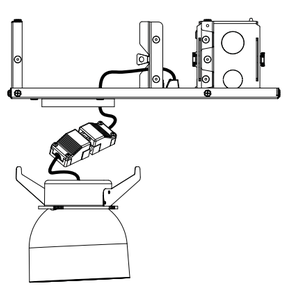

B DIMENSIONES DE EMPOTRAMIENTO

RECESSING DIMENSIONS / DIMENSIONI /EINBAUABMESSUNGEN/ / DIMENSIONS D'ENCASTREMENT/DIMENSÕES DO LUMINARI/ 取り付けの寸法 / 嵌入的体积 / РАЗМЕРЫ ДЛЯ ВСТРАИВАНИЯ ИМЕК ЖЕРЛЕРІНІҢ ӨЛШЕМДЕРІ ابعاد التركيب الحائطي

Ø (mm)	C (mm)	H (mm)	S (mm)
80	34.5	46.5	1 - 25

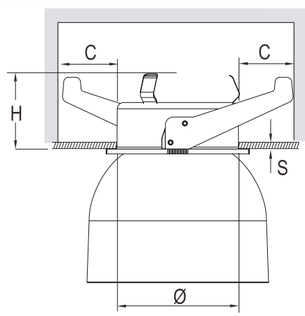

RECESSING DIMENSIONS FOR UL VERSION

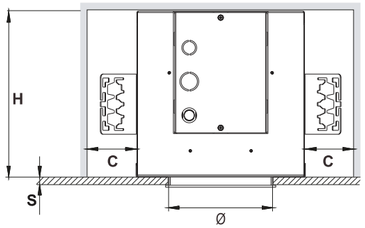

Refs.	Ø (mm)	C (mm)	H (mm)	S (mm)
6170	80	75	130	1/20
6173	80	75	130	1/20

C INSTALACIÓN DE LA LUMINARIA

LUMINAIRE INSTALLATION / INSTALLAZIONE DELLA LAMPADA / INSTALLATION DER BELEUCHTUNG / INSTALLATION DU LUMINAIRE / INSTALAÇÃO DO APARELHO DE ILUMINAÇÃO / 照明器具の設置・据付け / 灯具的安装 / МОНТАЖ ОСВЕТИТЕЛЬНОГО ПРИБОРА ШАМДАЛДЫ ОРНАТУ تركيب وحدة الإنارة

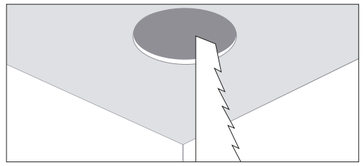

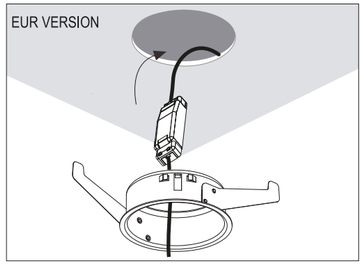

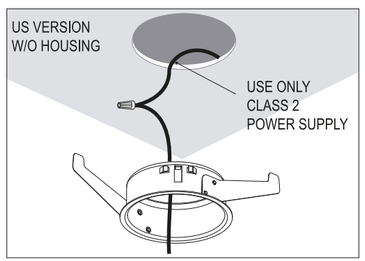

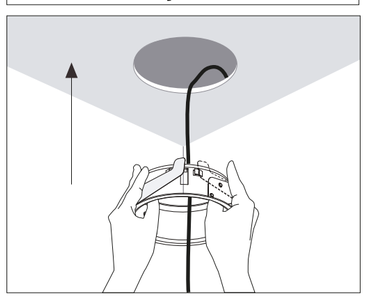

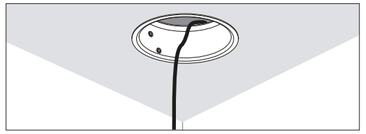

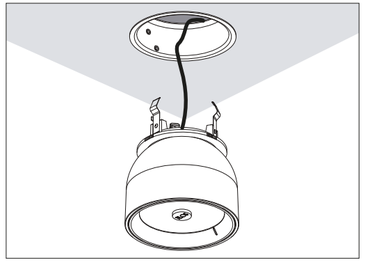

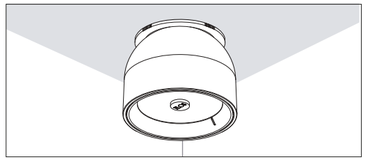

D CAMBIO DE LÁMPARA

LAMP CHANGE / CAMBIO DELLA LAMPADA / LAMPENWECHSEL / CHANGEMENT DE L'AMPOULE / SUBSTITUIÇÃO DE LÂMPADA / ランプの交換 / 更换灯泡 / ЗАМЕНА ЛАМПЫ / ШАМДЫ АУЫСТЫРУ تغيير اللمبة

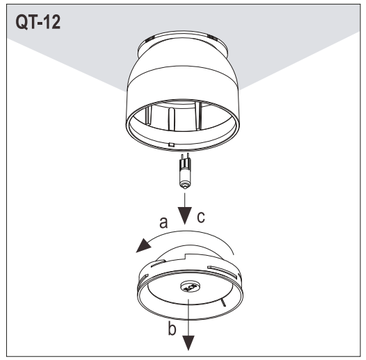

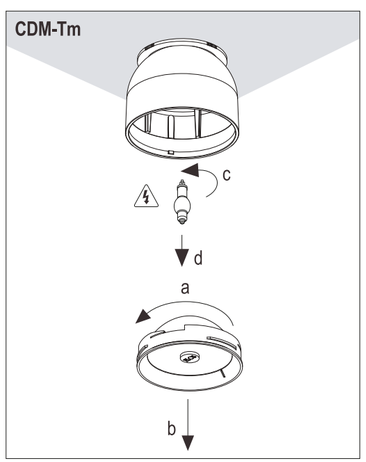

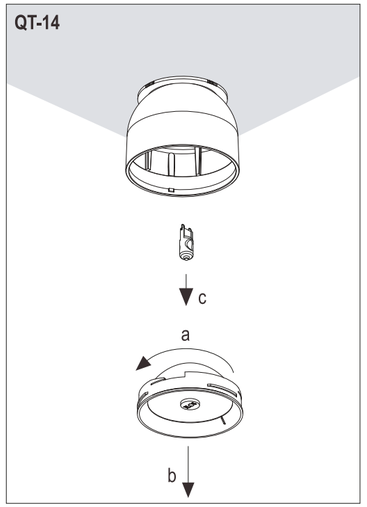

(E) Utilizar lámparas de tipo UV-STOP/Block
(GB) Use lamp with UV-block filter.
(I) Utilizzare lampade di tipo UV-STOP/Block.
(D) Lampen mit UV-STOP/Block.
(F) Usare lampade UV-STOP/Block.
(P) Utilizar lâmpadas UV-STOP/Block.
(RU) Использовать лампы со встроенной защитой от УФ лучей.
(JP) UV プロテクション用のランプを使う場合。
(CN) 使用带有防紫外线保护的灯具。
(AR) استعمل المصابيح المزودة بالمصفاة المضادة لأشعة UV.