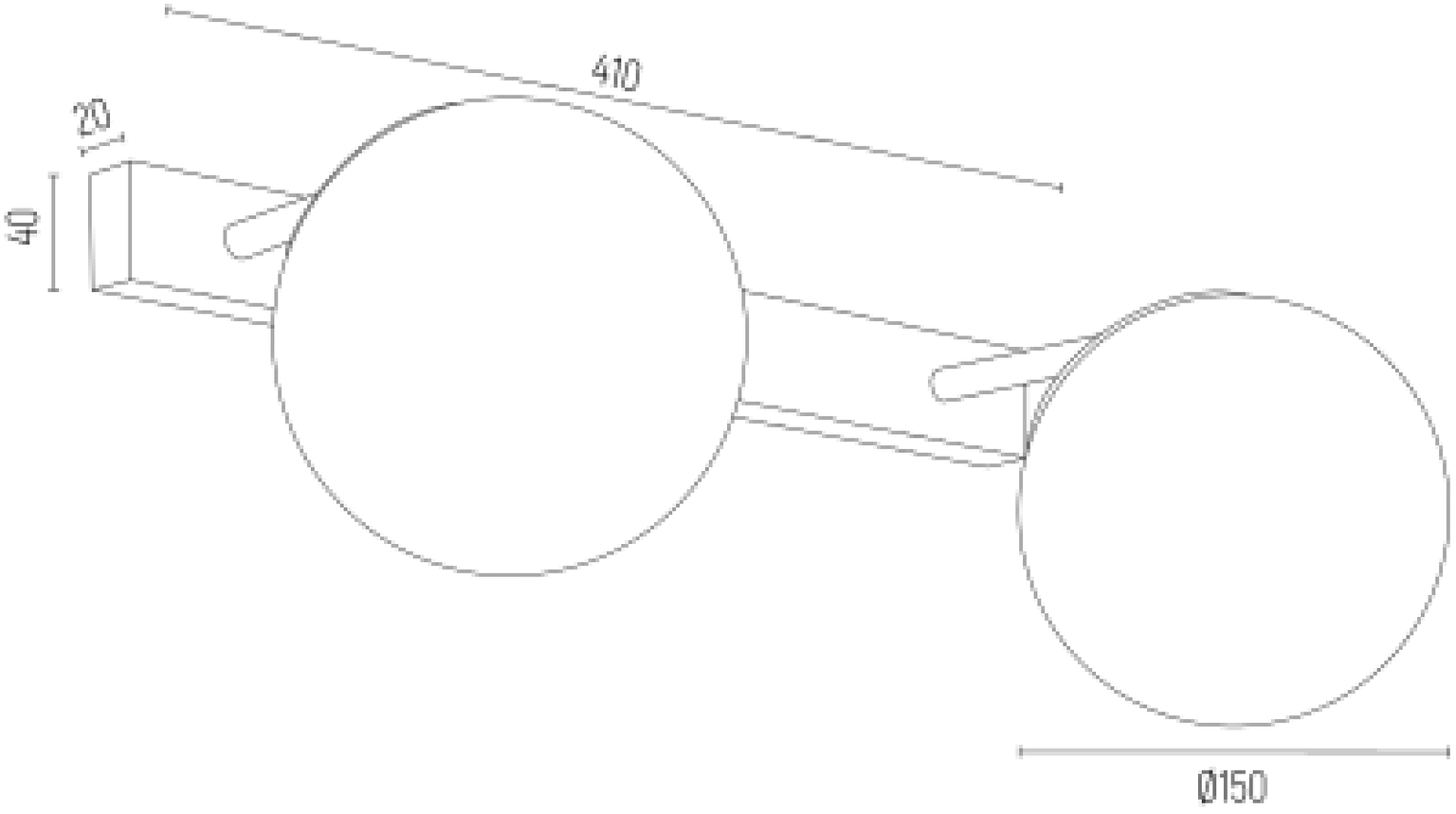
410
20
40
Ø150