String
design: Dante Donegani & Giovanni Lauda

Made in Italy

IT EN FR DE UE

String — cod: F1, T1, W1

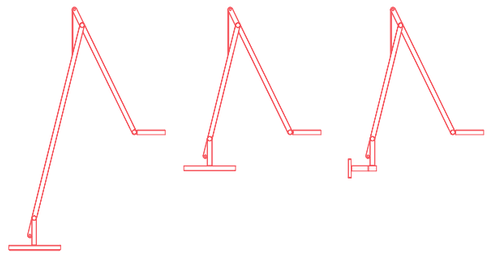

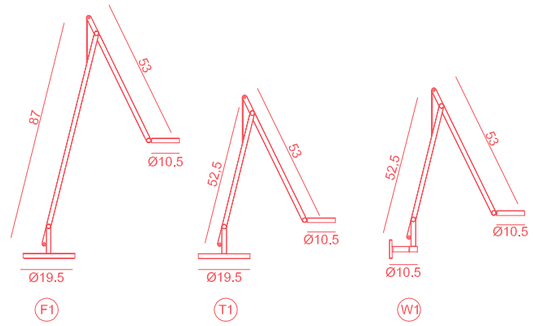

Light Source	MID POWER LED
Power	9 Watt
Kelvin	2,700
Dimmer	push button
Lumen	700
CRI	90

Rotaliana

IT

1 - Seguire attentamente le istruzioni di montaggio e d'uso per garantire un funzionamento corretto e sicuro dell'apparecchio.

2 - Conservare le istruzioni per future necessita. Per eventuali problemi contattare il rivenditore.

3 - Il prodotto non deve essere modificato. Qualsiasi modifica annulla le approvazioni di sicurezza e può rendere pericoloso l'apparecchio.

4 - Rotaliana declina ogni responsabilità per danni causati a cose o a persone da un non corretto uso dell'apparecchio.

5 - Fare riferimento al sito web www.rotaliana.it per le istruzioni di sostituzione degli alimentatori, delle sorgenti luminose e disassemblaggio a fine vita del prodotto.

6 - Questo prodotto contiene una sorgente luminosa di classe energetica F.

EN

1 - Follow carefully the assembly and use instructions to guarantee a correct and safe function of the luminaire.

2 - Keep the instructions for future needs. For any problems, get in touch with your supplier.

3 - The product must not be modified. Any change will nullify the safety guarantees and may make the luminaire dangerous.

4 - Rotaliana declines all responsibility for damage caused to things or persons by any improper use of the luminaire.

5 - Refer to the website www.rotaliana.it for instruction on how to replace the power packs, the light sources, and on how to disassemble the product at the end of its lifecycle.

6 - This product contains an energy class F light source.

FR

1 - Suivre soigneusement les instructions de montage et utilisation pour garantir un correct et sur fonctionnement de l'appareil.

2 - Garder les instructions pour des futures necessites. Pour tous problemes, contacter le revendeur.

3 - Le produit ne doit pas etre modifie. Toute modification annule les approbations de securite et pt rendre dangereux l'appareil.

4 - Rotaliana decline toute responsabilite pour les degats causes choses ou personnes this une incorrecte utilisation de l'appareil.

5 - Reportez-vous au site la tolle www.rotaliana.it pour les instructions de substitution des alimentateurs, des sources lumineuses et pour le démontage du produit en fin de vie.

6 - Ce produit contient une source lumineuse de classe energetique F.

DE

1 - Bitte lesen Si e die Montage-und Gebrauchsanleitungen aufmerksam, um eine richtige und gefahrlose Arbeitsweise der Leuchte zu gewährleisten.

2 - Bewahren Si e die Anweisungen für zukünftige Notfalle auf.

3 - Das Produkt darf nicht verändert werden.Jede Änderung annuliert die Sicherheitsbestimmungen und können zu einer Gefährdungdurch die Leuchte führen.

4 - Rotaliana it nicht führ Schäden verantwortlich, die dutch Dritte bei unsachgemäBen Anwendung der Leuchte verursacht werden.

5 - Für die anleitungen bezüglich des austausches der netzteile und der lichtquellen demontage am ende der lebensdauer des produkts konsultieren sie bitte die website www.rotaliana.it.

6 - Dieses produkt enthält eine lichtquelle der energieklasse F.

Rotaliana srl
via Trento 115 - 117
38017 Mezzolombardo
Trento, Italia

T. +39 0461 602376
info@rotaliana.it
rotaliana.It

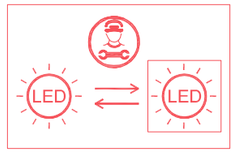

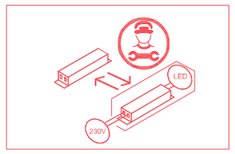

IT - LED sostituibile solo da personale specializzato.

EN - Replaceable (LED only) light source by a professional.

DE - Durch einem Fachmann austauschbare Lichtquelle (nur LED).

FR - Source de lumiére remplaçable (LED) par un professionnel.

IT - Driver sostituibile solo da personale specializzato.

EN - Replaceable control gear by a professional.

DE - Durch einen Fachmann austauschbares Vorschaltgerät.

FR - Équipement de contrôle remplaçable par un professionnel.

A Brand of Mezzalira Investiment Group
www.mig.it

Istruzioni di montaggio e uso

IT UE

Caratteristiche tecniche

Potenza

Installazione, manutenzione dell'apparecchio e/o sostituzione delle lampadine/sorgenti Led. Prima di qualsiasi operazione assicurarsi sempre la spina dalla presa di corrente o togliere l'alimentazione generale dell'impianto elettrico. Nel caso di installazione di sospensioni/applique rivolgersi sempre a personale qualificato.

Le parti che conducono corrente non devono entrare in contatto con l'umidità. Le superfici quali pareti/muri, vetri, riflettori e coperture possono essere pulite con un panno morbido senza detersivo. Proteggere la lampada dall'umidità durante l'uso.

ATTENZIONE L'apparecchio non deve essere smaltito come rifiuto urbano.Deve essere soggetto a raccolta separata per evitare danni all'ambiente. Nel rispetto della Direttiva 2012/19/UE e delle Leggi nazionali di recepimento per lo smaltimento del prodotto a fine vita, il mancato rispetto di quanto sopra è sanzionato dalla Legge. Si prega di informarsi in merito al sistema locale di raccolta differenziata per i prodotti elettrici ed elettronici.

Tensione di funzionamento

220 / 240 V AC 50Hz

Max 9W

Classe II. Apparecchio nel quale la protezione contro la scossa elettrica non si basa unicamente sull'isolamento principale ma anche sulle misure supplementari di sicurezza costituite dal doppio isolamento o dall'isolamento rinforzato.

Indice di protezione IP 20.
Protezione contro l'ingresso di corpi solidi di Ø 12 mm. Nessuna protezione contro la pioggia. Marcatura non prevista sull'apparecchio.

Assembly and operating instructions

EN UE

Technical characteristics

Power

Fitting and maintaining the unit and/or replacing the bulb/ Led. Before doing anything always remove the lamp plug from its socket or turn off the lamp supply circuit, and leave the bulb to cool. When fitting hanging lamps or fixtures always use qualified personnel.

Parts that conduct current must not be exposed to humidity. Surfaces such as lampshades, glasses, reflectors and covers can be cleaned with a soft cloth but without using detergents. Protect the lamp from humidity during use.

Operating voltage

220 / 240 V AC 50Hz

Max 9W

Class II. A luminaire in which protection against electric shock relies not just on basic insulation, but where additional safety precautions such as double insulation or reinforced insulation are provided.

Protection level IP 20. Protection is effective against contact with solid bodies of Ø ≥ 12 mm. No protection is provided against rain. No indications are provided on the luminaire.

ATTENTION The product cannot be disposed as unsorted municipal waste. It must be collected separately to prevent negative environmental impacts. In accordance with the procedures of Directive 2012/19/UE and relevant national laws and regulations adopted pursuant to this Directive on the disposal of waste at the end of the life cycle of the product, any violation is sanctioned by law. Please inform yourself about the local separate collection system for electrical and electronic products.

Tension d'alimentation

220 / 240 V AC 50Hz

Max 9W

Classe II. Appareil dans lequel la protection contre la décharge électrique ne se base pas uniquement sur l'isolation principale mais aussi sur les mesures supplémentaires de sécurité constituées par une double isolation renforcée.

Index de protection IP 20.
Protection contre l'entrée de corps solides de Ø ≥ 12 mm. Il n'y a aucune protection contre la pluie. Marquage non prévu sur l'appareil.

Manuel de montage et mode d'emploi

FR UE

Caractéristiques techniques

Puissance

Installation, entretien de l'appareil et/ou remplacement de l'ampoule/ Led. Avant toute opération, débrancher la prise de courant ou couper l'alimentation générale de la distribution d'électricité. L'installation des suspensions/appliques doit être effectuée par personnel spécialisé.

Les parties qui conduisent le courant électrique ne doivent jamais entrer en contact avec l'humidité. Les surfaces comme abat-jours, verres, réflecteurs et couvertures peuvent être nettoyées avec un tissu souple sans détergent. Protéger l'appareil contre l'humidité pendant son utilisation.

ATTENTION L'appareil ne doit pas être éliminé comme simple déchet urbain mais conformément à la collecte sélective pour garantir la protection de l'environnement. Conformément à la Directive 2012/19/ UE et aux dispositions légales qui la transposent pour ce qui touche à l'élimination du produit au terme de sa durée de vie, les contrevenants aux sanctions prévues par la loi. Veuillez vous informer du système local de séparation des déchets électriques et électroniques.

Max 9W

Classe II. Appareil dans lequel la protection contre la décharge électrique ne se base pas uniquement sur l'isolation principale mais aussi sur les mesures supplémentaires de sécurité constituées par une double isolation renforcée. L'installation des suspensions/appliques doit être effectuée par personnel spécialisé.

Indice de protection IP 20.
Protection contre l'entrée de corps solides de Ø ≥ 12 mm. Il n'y a aucune protection contre la pluie. Marquage non prévu sur l'appareil.

Montageanleitung und Gebrauchsanweisung

DE UE

Technische daten:

Leistung

Austausch, Ein-und Ausbau sowie Bedienung der Lampe/Led. Vor jedem Beginn stets den Netzstecker ziehen oder die Lampe vom Stromkreis entfernen. Bei Einhöhung von Hängeleuchten/Wandleuchten, wenden Sie sich immer an einen Elektrofachmann.

Stromführende Teile dürfen nicht feucht werden. Flächen wie Lampenschirme, Gläs, Reflektoren und Abdeckungen können mit einem weichen Tuch ohne Reinigungsmittel gesäubert werden. Die Lampe gegen Feuchtigkeit schützen.

Schutzart IP 20. Schutz gegen das Eindringen fester Körper Ø12 mm. Kein Schutz gegen Regenwasser.

ACHTUNG Das Gerät darf nicht als unsortierter Siedlungsabfall entsorgt werden. Zum Schutz der Umwelt muss es getrennt einer Sammelstelle abgegeben werden. Gemäß der Richtlinie 2012/19/UE und den entsprechenden nationalen Gesetzen über die Entsorgung von Altgeräten ist die Nichteinhaltung strafbar. Bitte informieren Sie sich über die örtlichen Sammelstellen für Elektroprodukte und elektronische Ger-äte.

Betriebsspannung

220 / 240 V AC 50Hz

Max 9W

Klasse II. Gerät, bei dem sich der Schutz gegen Stromschläge nicht allein auf die Hauptisolierung, sondern auch auf zusätzliche Sicherungen stützt, die aus einer doppelten Isolierung oder verstärkten Isolierung bestehen.

Schutzart IP 20.
Schutz gegen Fremdkörper Ø 12 mm. Kein Schutz gegen Regenwasser.

Istruzioni di montaggio e uso

IT UE

Caratteristiche tecniche

Potenza

Installazione, manutenzione dell'apparecchio e/o sostituzione delle lampadine/sorgenti Led. Prima di qualsiasi operazione assicurarsi sempre la spina dalla presa di corrente o togliere l'alimentazione generale dell'impianto elettrico. Nel caso di installazione di sospensioni/applique rivolgersi sempre a personale qualificato.

Le parti che conducono corrente non devono entrare in contatto con l'umidità. Le superfici quali pareti/muri, vetri, riflettori e coperture possono essere pulite con un panno morbido senza detersivo. Proteggere la lampada dall'umidità durante l'uso.

ATTENZIONE L'apparecchio non deve essere smaltito come rifiuto urbano.Deve essere soggetto a raccolta separata per evitare danni all'ambiente. Nel rispetto della Direttiva 2012/19/UE e delle Leggi nazionali di recepimento per lo smaltimento del prodotto a fine vita, il mancato rispetto di quanto sopra è sanzionato dalla Legge. Si prega di informarsi in merito al sistema locale di raccolta differenziata per i prodotti elettrici ed elettronici.

Tensione di funzionamento

220 / 240 V AC 50Hz

Max 9W

Classe II. Apparecchio nel quale la protezione contro la scossa elettrica non si basa unicamente sull'isolamento principale ma anche sulle misure supplementari di sicurezza costituite dal doppio isolamento o dall'isolamento rinforzato.

Indice di protezione IP 20.
Protezione contro l'ingresso di corpi solidi di Ø 12 mm. Nessuna protezione contro la pioggia. Marcatura non prevista sull'apparecchio.

Assembly and operating instructions

EN UE

Technical characteristics

Power

Fitting and maintaining the unit and/or replacing the bulb/ Led. Before doing anything always remove the lamp plug from its socket or turn off the lamp supply circuit, and leave the bulb to cool. When fitting hanging lamps or fixtures always use qualified personnel.

Parts that conduct current must not be exposed to humidity. Surfaces such as lampshades, glasses, reflectors and covers can be cleaned with a soft cloth but without using detergents. Protect the lamp from humidity during use.

Operating voltage

220 / 240 V AC 50Hz

Max 9W

Class II. A luminaire in which protection against electric shock relies not just on basic insulation, but where additional safety precautions such as double insulation or reinforced insulation are provided.

Protection level IP 20. Protection is effective against contact with solid bodies of Ø ≥ 12 mm. No protection is provided against rain. No indications are provided on the luminaire.

ATTENTION The product cannot be disposed as unsorted municipal waste. It must be collected separately to prevent negative environmental impacts. In accordance with the procedures of Directive 2012/19/UE and relevant national laws and regulations adopted pursuant to this Directive on the disposal of waste at the end of the life cycle of the product, any violation is sanctioned by law. Please inform yourself about the local separate collection system for electrical and electronic products.

Tension d'alimentation

220 / 240 V AC 50Hz

Max 9W

Classe II. Appareil dans lequel la protection contre la décharge électrique ne se base pas uniquement sur l'isolation principale mais aussi sur les mesures supplémentaires de sécurité constituées par une double isolation renforcée. L'installation des suspensions/appliques doit être effectuée par personnel spécialisé.

Index de protection IP 20.
Protection contre l'entrée de corps solides de Ø ≥ 12 mm. Il n'y a aucune protection contre la pluie. Marquage non prévu sur l'appareil.

Montageanleitung und Gebrauchsanweisung

DE UE

Technische daten:

Leistung

Austausch, Ein-und Ausbau sowie Bedienung der Lampe/Led. Vor jedem Beginn stets den Netzstecker ziehen oder die Lampe vom Stromkreis entfernen. Bei Einhöhung von Hängeleuchten/Wandleuchten, wenden Sie sich immer an einen Elektrofachmann.

Stromführende Teile dürfen nicht feucht werden. Flächen wie Lampenschirme, Gläs, Reflektoren und Abdeckungen können mit einem weichen Tuch ohne Reinigungsmittel gesäubert werden. Die Lampe gegen Feuchtigkeit schützen.

Schutzart IP 20. Schutz gegen das Eindringen fester Körper Ø12 mm. Kein Schutz gegen Regenwasser.

ACHTUNG Das Gerät darf nicht als unsortierter Siedlungsabfall entsorgt werden. Zum Schutz der Umwelt muss es getrennt einer Sammelstelle abgegeben werden. Gemäß der Richtlinie 2012/19/UE und den entsprechenden nationalen Gesetzen über die Entsorgung von Altgeräten ist die Nichteinhaltung strafbar. Bitte informieren Sie sich über die örtlichen Sammelstellen für Elektroprodukte und elektronische Ger-äte.

Betriebsspannung

220 / 240 V AC 50Hz

Max 9W

Klasse II. Gerät, bei dem sich der Schutz gegen Stromschläge nicht allein auf die Hauptisolierung, sondern auch auf zusätzliche Sicherungen stützt, die aus einer doppelten Isolierung oder verstärkten Isolierung bestehen.

Schutzart IP 20.
Schutz gegen Fremdkörper Ø 12 mm. Kein Schutz gegen Regenwasser.

STRING F1 - T1

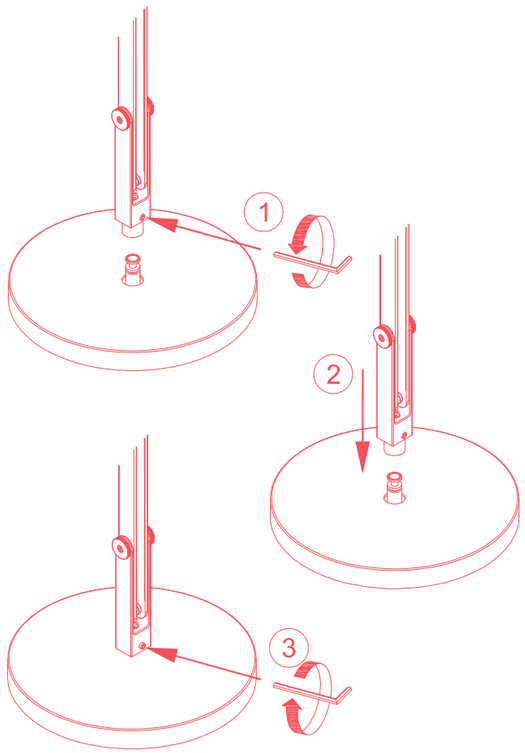

STRING W1

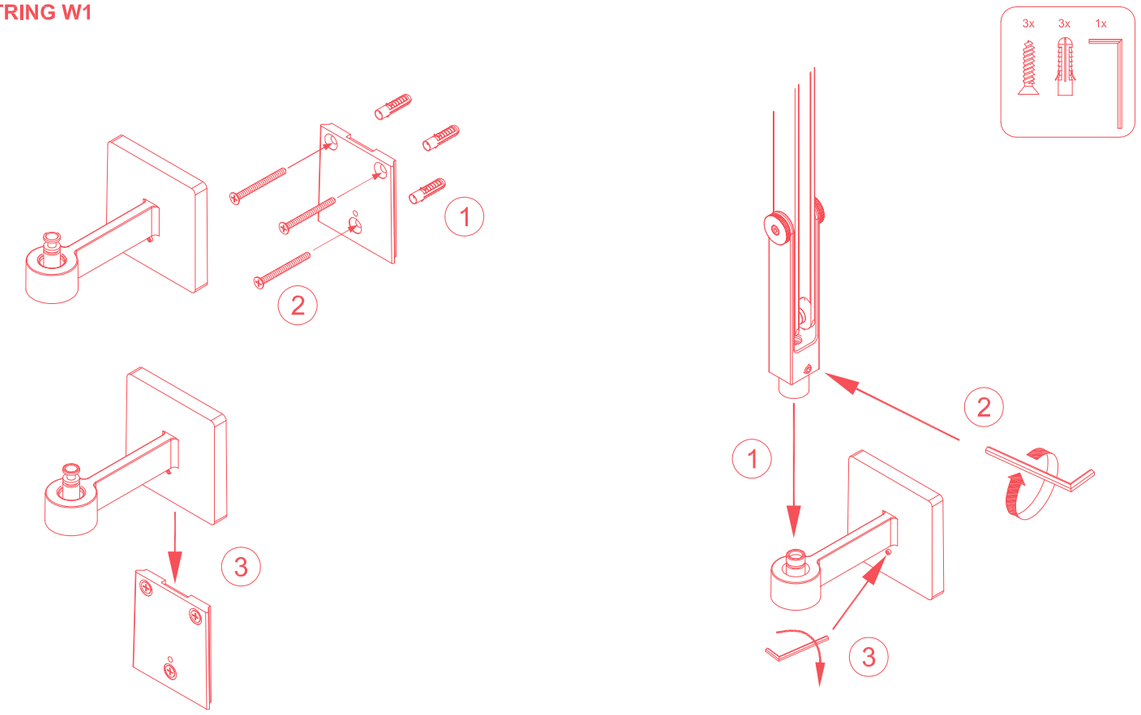

STRING F1 - T1 - W1

Attenzione:
usare trasformatore fornito da Rotaliana
Attention:
Use the transformer provided by Rotaliana
Attention:
Utiliser le transformateur fornis par Rotaliana
Warnung:
Verwenden Sie die tresformatore von Rotaliana vorgesehen

input:
100-240V 50/60Hz
output:
24V DC 0,63A

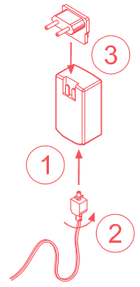

STRING F1 - T1 - W1

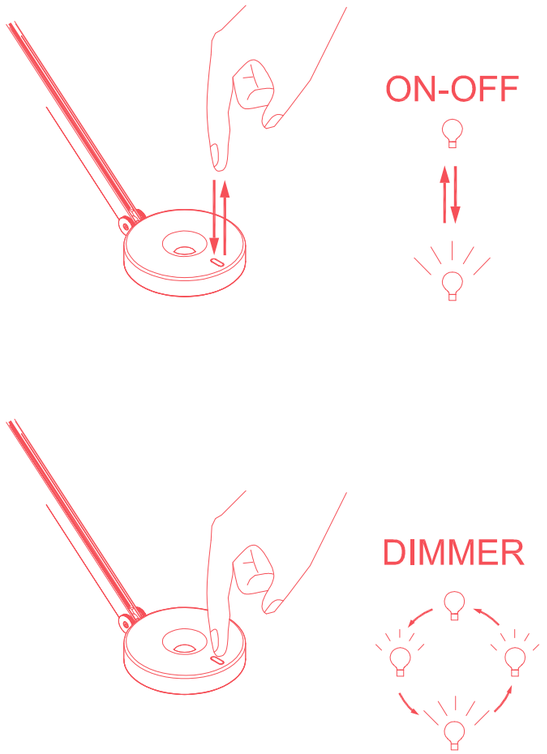

STRING T1

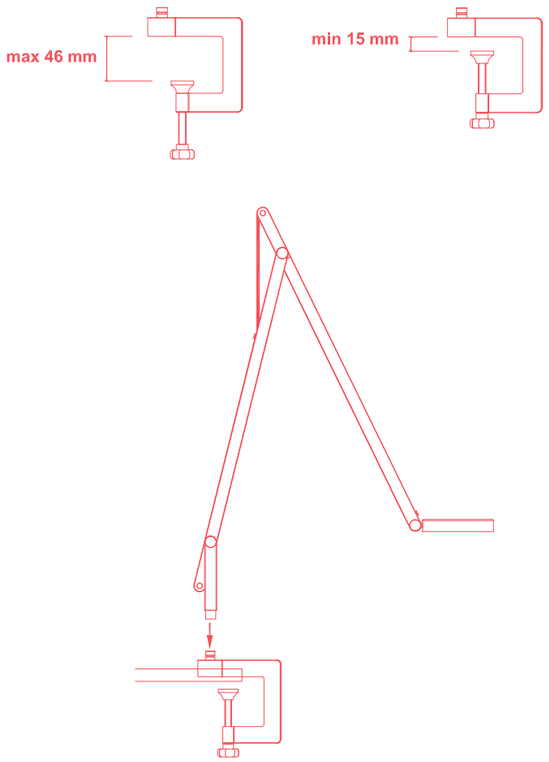

STRING T1

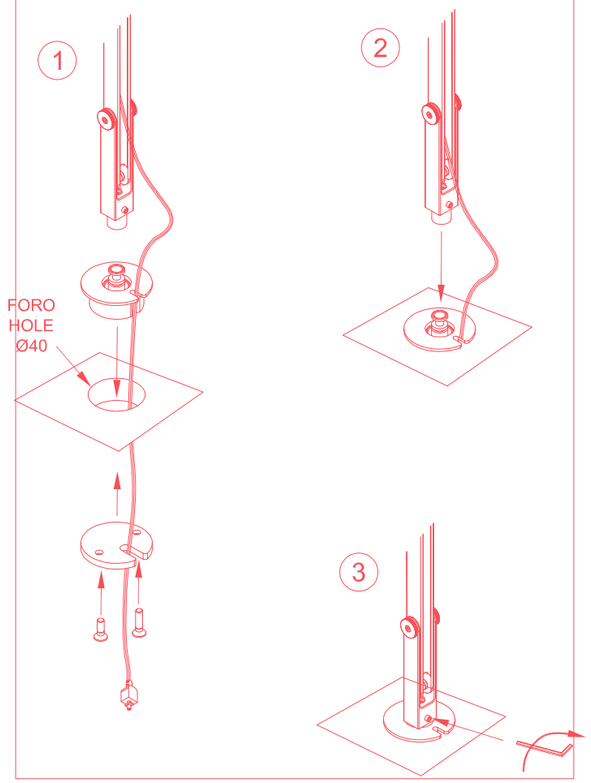

STRING F1 - T1 - W1

IT

Uso della lampada mediante presa comandata da interruttore o altro sistema:

• Grazie all'utilizzo di un microprocessore dotato di memoria permanente è possibile accendere e spegnere la lampada anche attraverso una presa di corrente comandata da uno o più interruttori a muro.

• Nel caso di spegnimento della lampada con l'interruttore a muro, si potrà riaccenderla solo con lo stesso interruttore a muro.

• Nel caso di spegnimento della lampada con il pulsante, si potrà riaccenderla solo con lo stesso pulsante

FR

Utilisation du lampadaire avec une prise commandée par un interrupteur ou un autre système :

• Grâce à l'emploi d'un microprocesseur muni de mémoire permanente, il est possible d'allumer et d'éteindre le lampadaire au moyen d'une prise de courant commandée par un ou plusieurs interrupteurs.

• Si l'on éteint le lampadaire au moyen de l'interrupteur, on pourra le rallumer seulement avec ce même interrupteur.

Si l'on éteint le lampadaire au moyen du bouton, on pourra le rallumer seulement avec ce même bouton.

EN

Use of the luminaire by switch-activated plug or other system:

• Thanks to the use of permanent memory microprocessor, it is possible to turn the lamp on and off by any wall switch, including 2 GANG switching.

• If you switch the lamp off by a wall plug, you will put the light on again only by means of the wall plug itself.

• If you switch the lamp off by the push-button, you will put the light on again only be means of he push-button itself.

DE

Verwendung der Leuchte mittels Steckdose durch Schalter oder anderes System bedient:

• Dank der Verwendung eines Mikroprozessors, ausgestattet mit einem Permanentspeicher, Ist es möglich die Lampe auch mittels einer Steckdose zu benutzen, die von einem oder mehreren Wandschaltern bedient wird.

• Sollte die Lampe durch den Wandschalter ausgeschaltet werden, sollten Sie sie nachher nur durch denselben Wandschalter wieder einschalten.

• Sollte die Lampe durch den Fußtrittschalter ausgeschaltet werden, sollten Sie sie nachher nur durch denselben Druckknopf wieder einschalten.