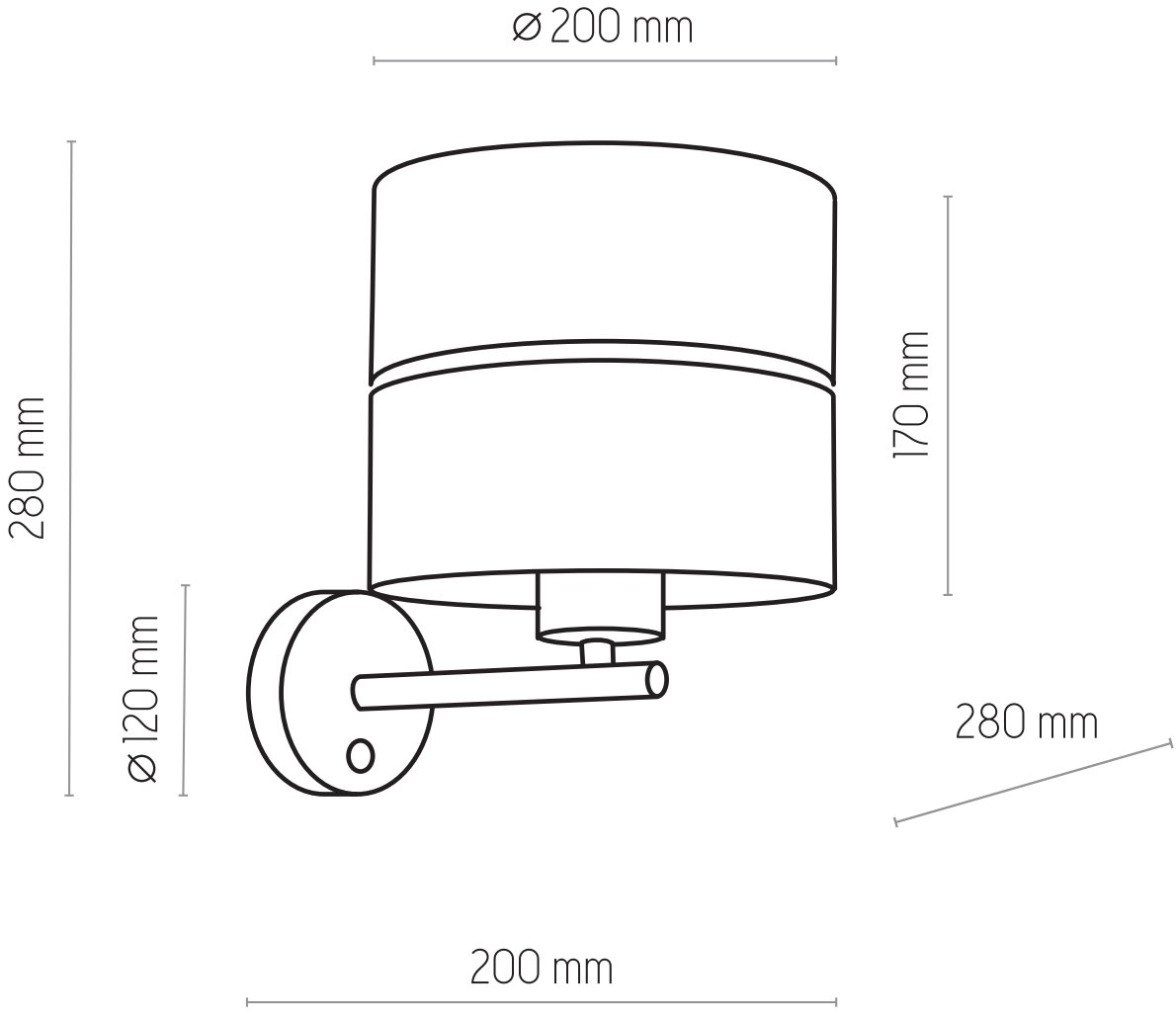
Ø 200 mm
280 mm
170 mm
Ø 120 mm
280 mm
200 mm