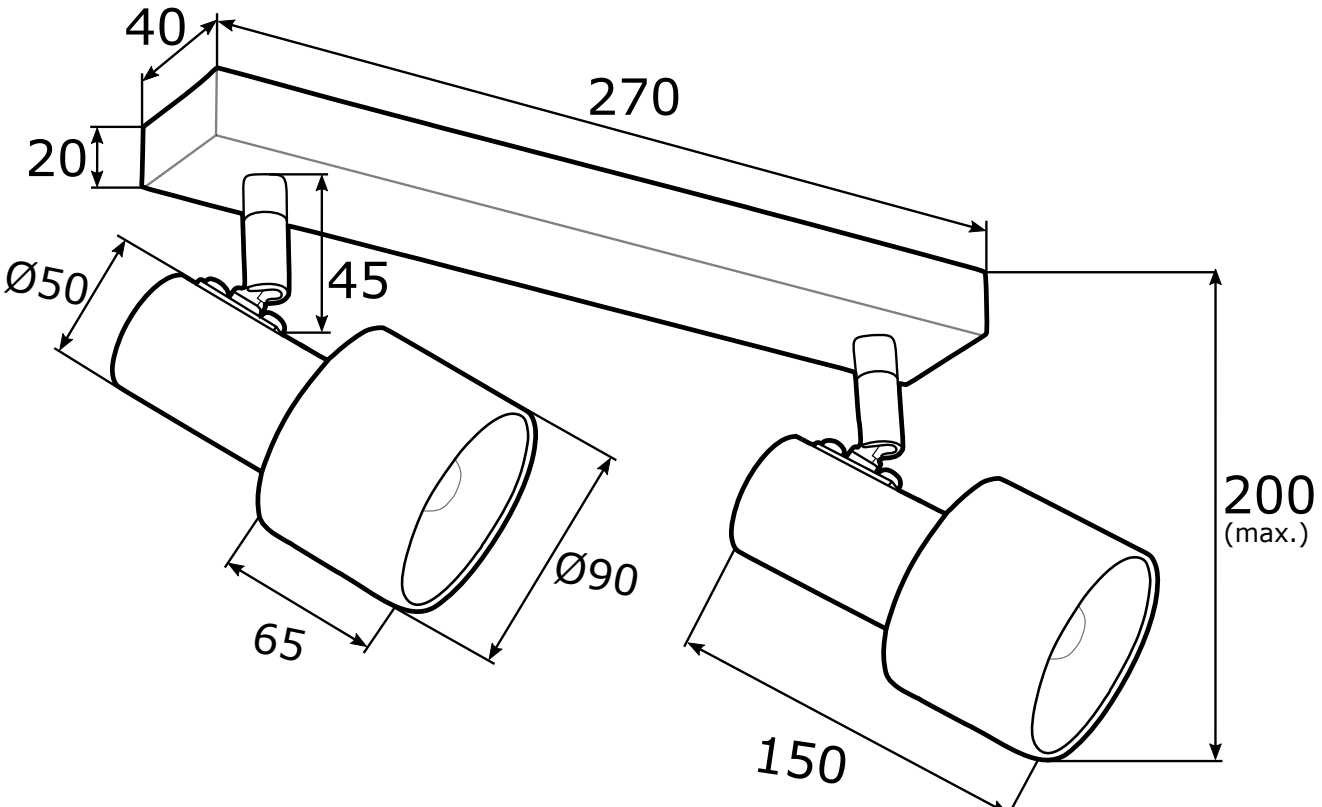
40
270
20
45
Ø50
Ø90
65
150
200
(max.)