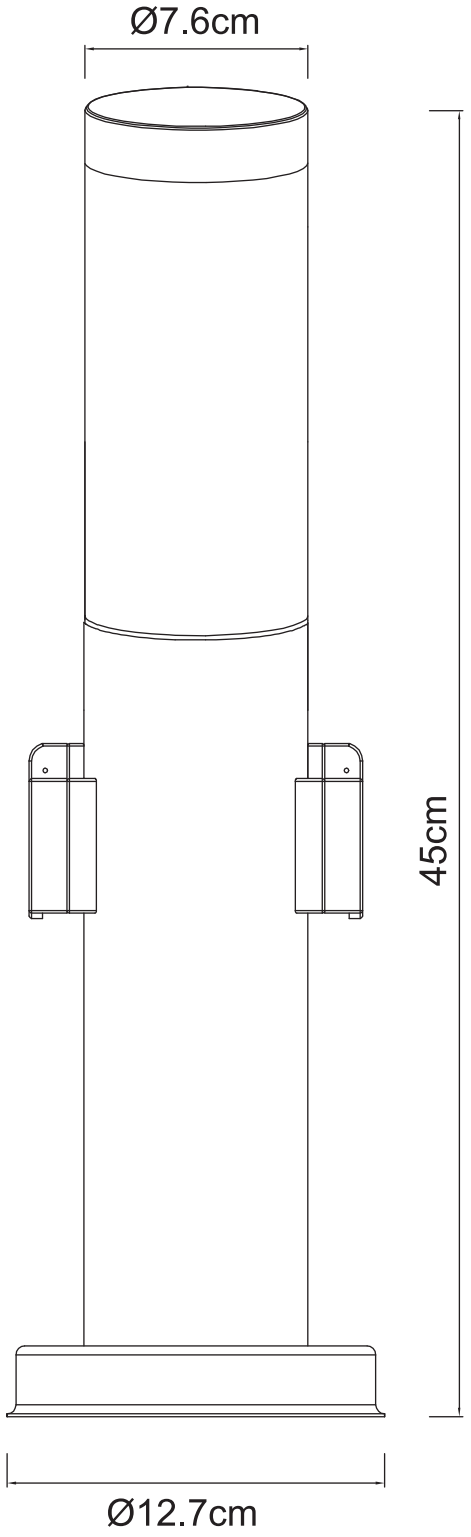
Ø7.6cm
45cm
Ø12.7cm